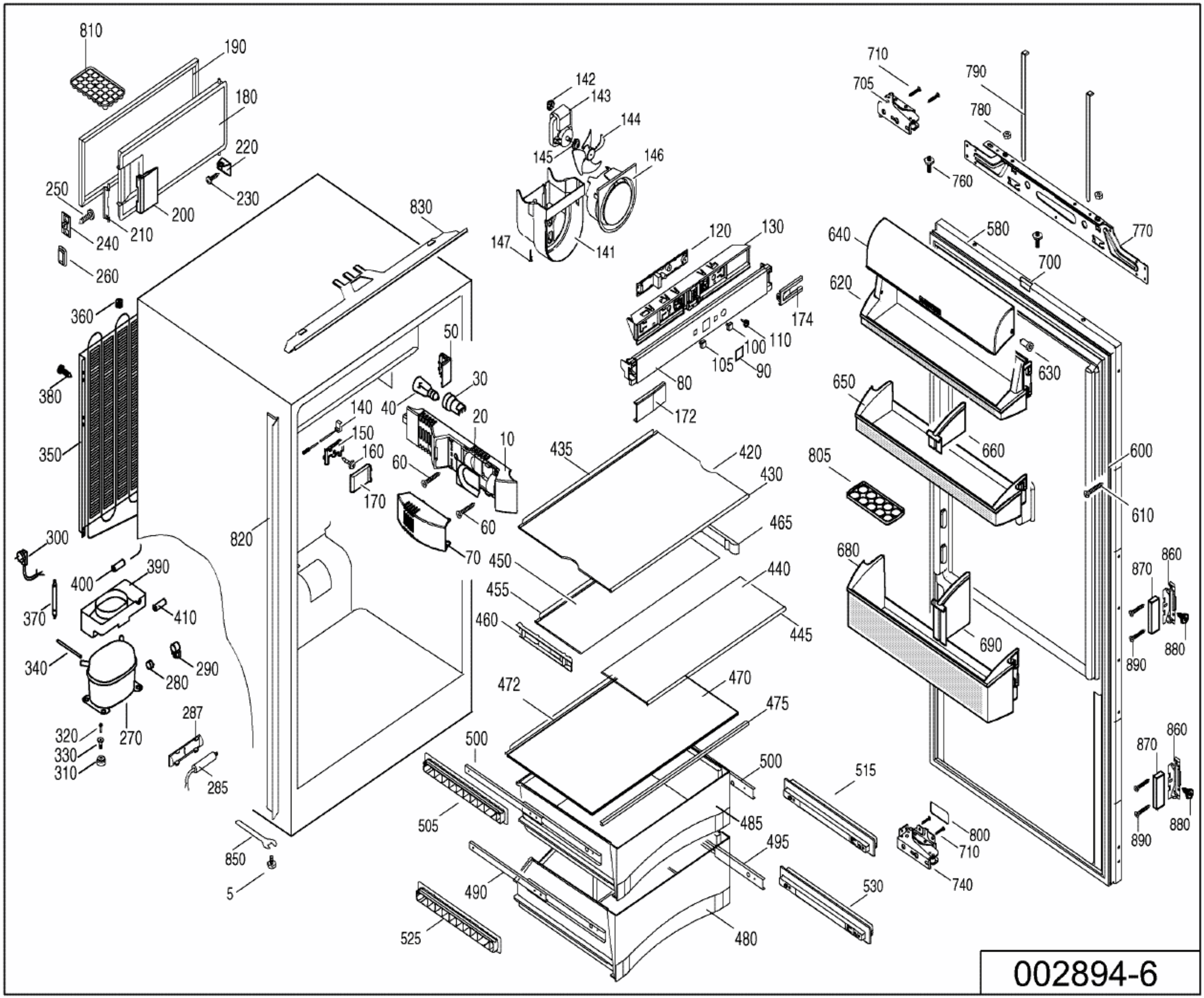
810
190
180
220
230
250
200
210
240
260
830
142
143
144
145
146
147
141
710
705
790
780
760
770
640
580
700
620
120
130
174
110
100
105
90
80
172
630
650
660
600
610
805
360
380
350
300
50
30
40
20
10
140
150
160
60
170
60
70
435
420
430
465
450
455
460
440
445
680
690
870
860
880
890
820
400
390
370
410
340
290
280
270
320
330
310
287
285
850
5
472
470
475
500
500
505
515
485
495
490
525
480
530
800
710
740
870
860
880
890

002894-6