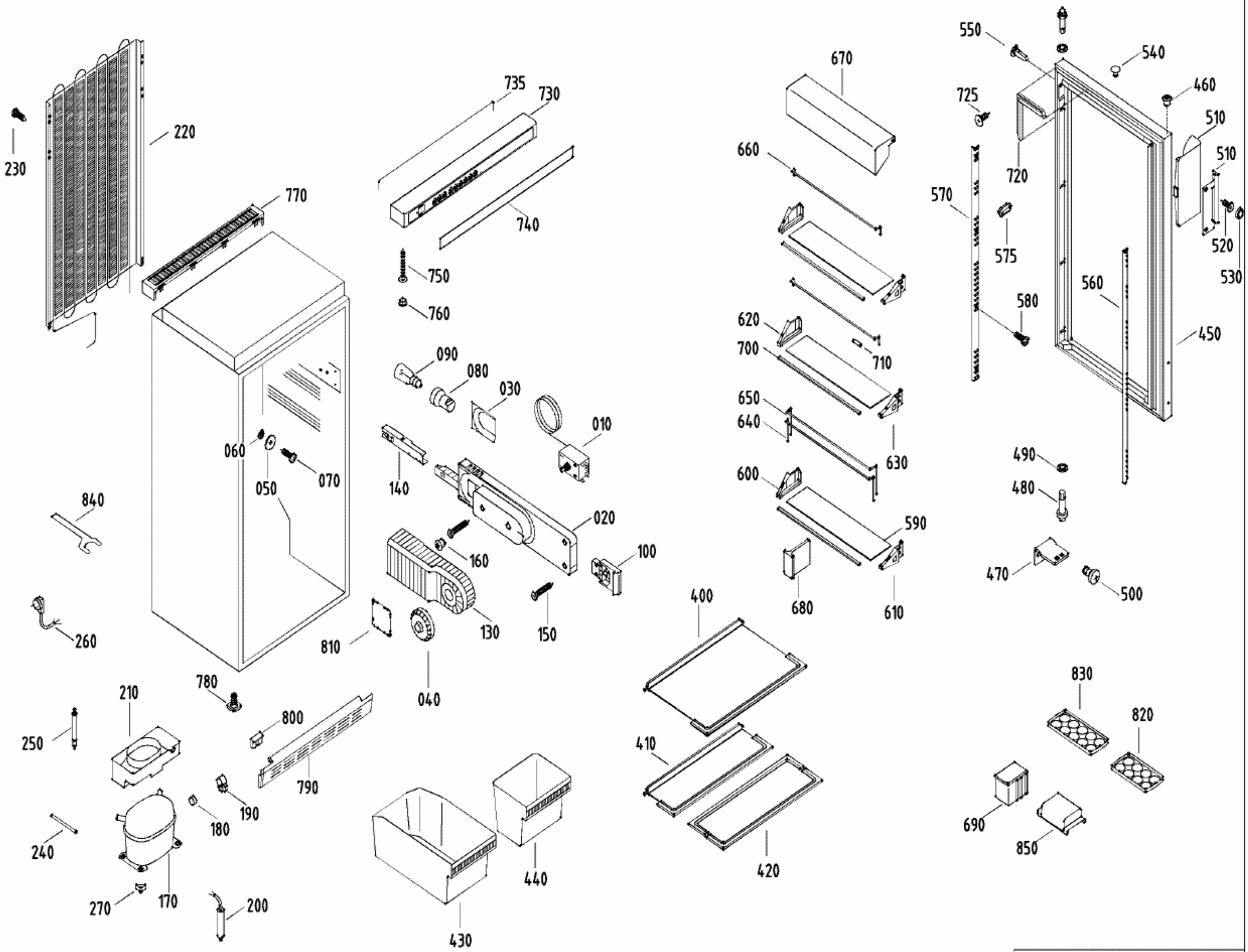
230
220
770
735
730
740
750
760
090
080
030
010
060
050
070
140
020
160
100
130
150
810
040
840
260
780
210
250
800
790
190
180
240
270
170
200
430
440
410
420
400
670
660
620
700
710
650
640
630
600
590
680
610
550
540
460
725
510
510
720
570
575
520
530
560
580
450
490
480
470
500
830
820
690
850

000296-2