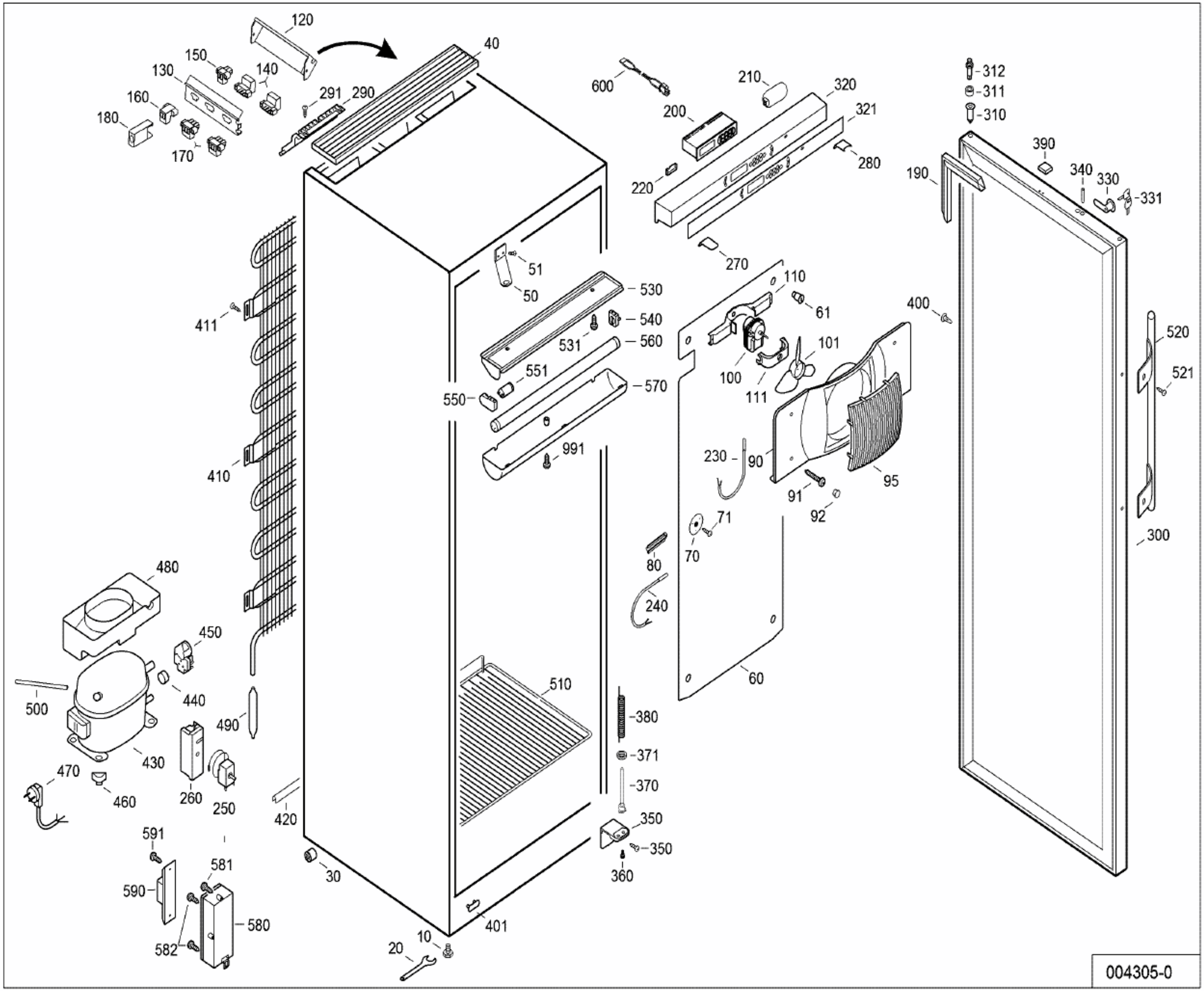
120
40
150
130
140
160
180
170
291
290
600
210
320
200
321
220
280
270
312
311
310
390
190
340
330
331
51
50
530
540
531
560
551
550
570
991
110
61
400
411
101
100
111
520
521
410
230
90
91
92
95
71
70
80
240
300
480
450
440
500
490
510
60
380
430
470
460
260
250
371
370
420
350
591
581
590
30
360
580
582
401
10
20
004305-0