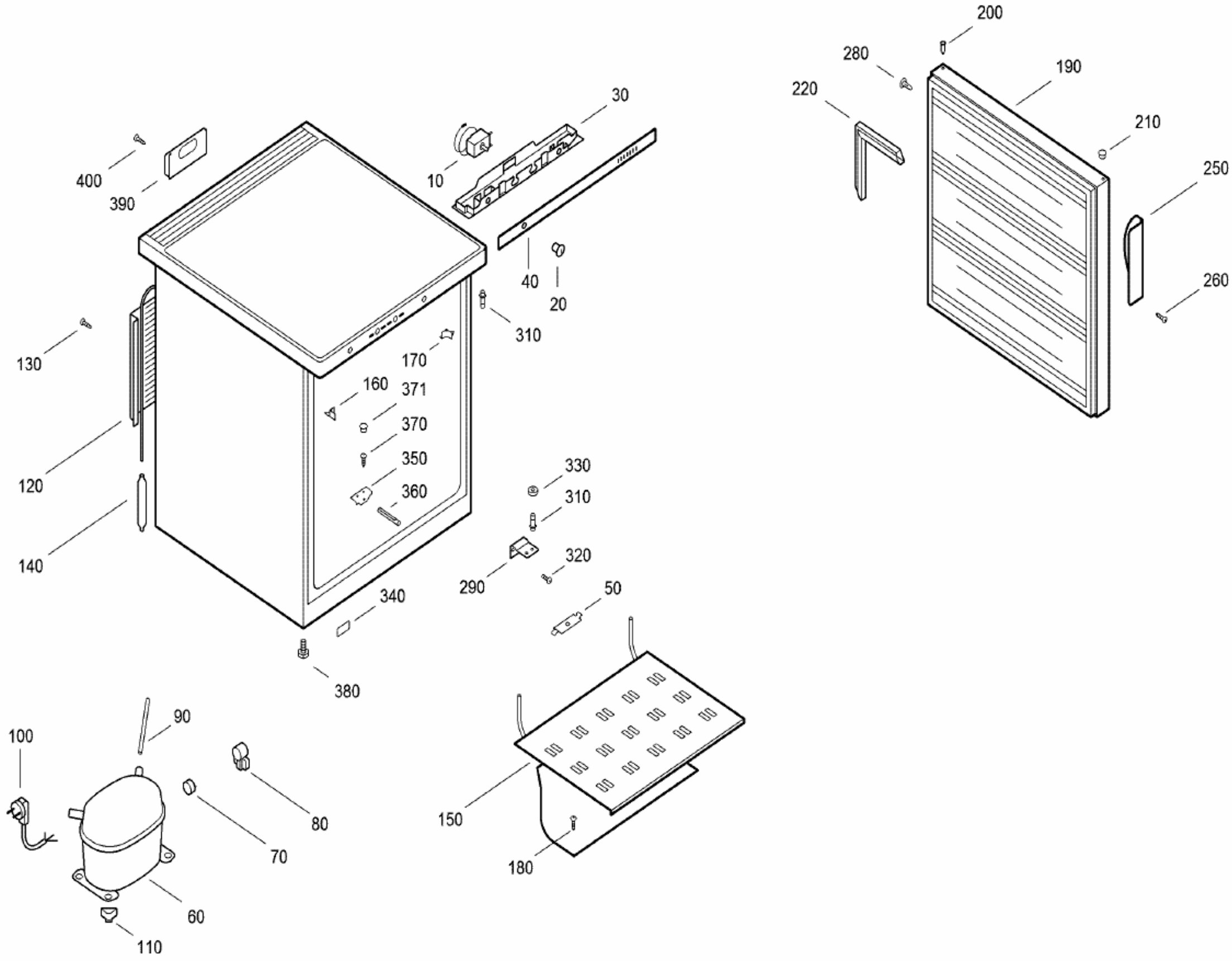
200
280
190
220
210
250
260
30
10
400
390
40
20
310
130
170
160
371
370
350
120
330
360
310
140
320
290
340
50
380
90
100
80
150
70
180
60
110

000007-1