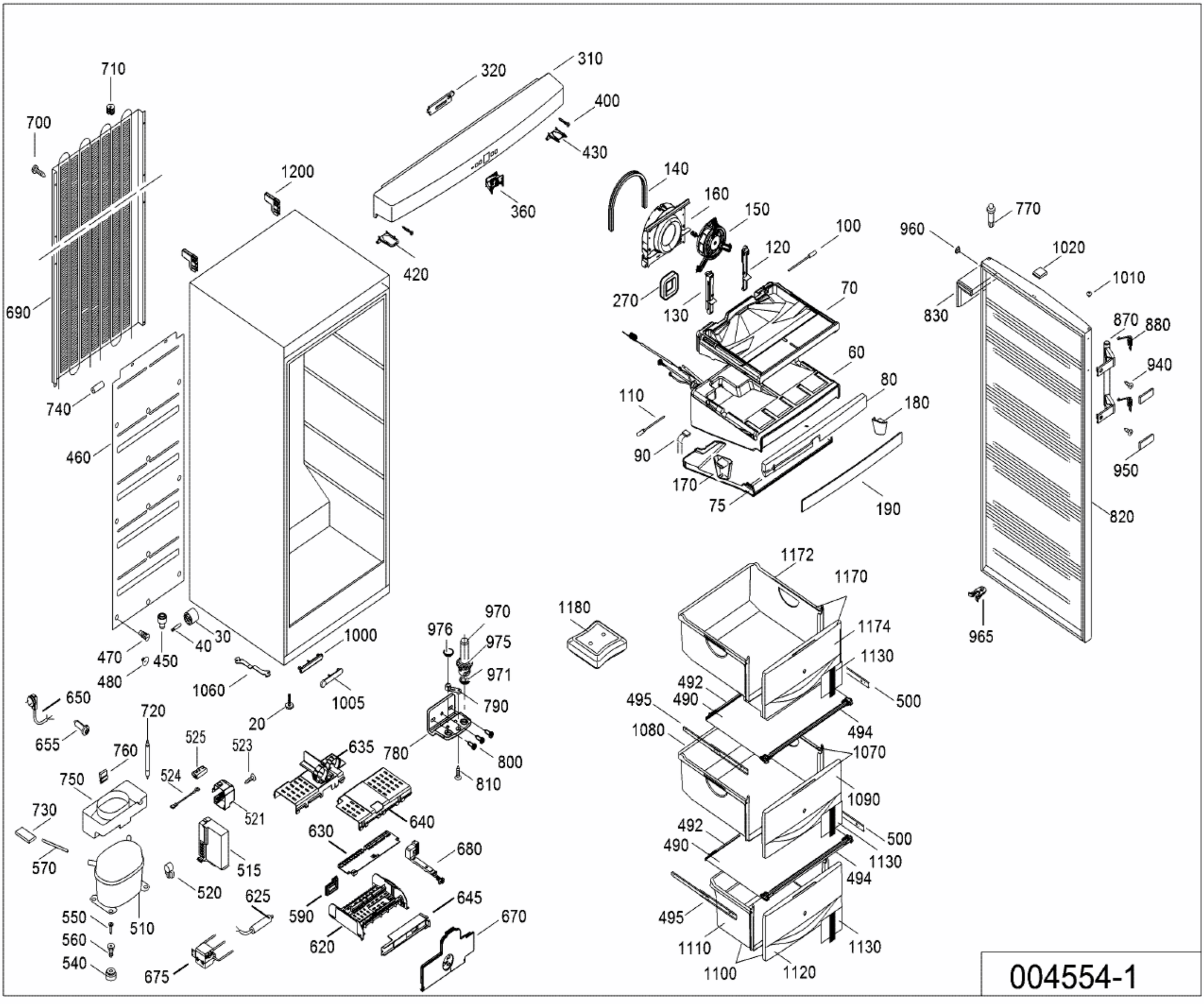
710
700
690
740
460
1200
320
310
400
430
360
420
140
160
150
100
120
270
130
70
60
80
180
110
90
170
75
190
770
960
1020
1010
830
870
880
940
950
820
965
1172
1170
1180
1174
1130
500
492
490
495
494
1080
1070
1090
1110
1100
1120
470
450
480
40
30
1000
1060
1005
20
970
976
975
971
790
780
800
810
650
655
720
760
750
730
570
525
524
523
521
635
640
630
680
515
520
625
590
645
620
670
675
550
560
540
510

004554-1