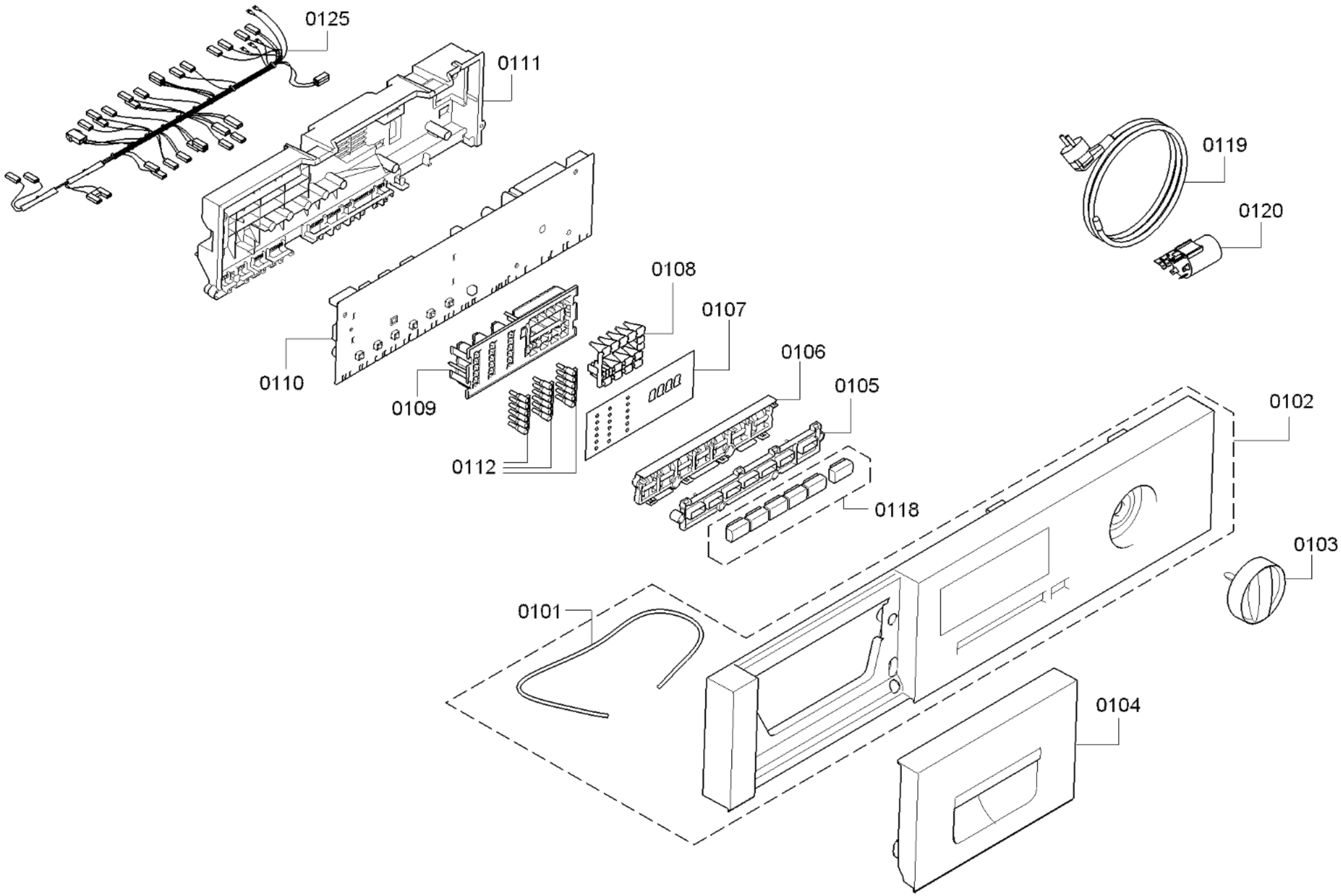
0199
0125
0111
0110
0109
0108
0107
0106
0105
0112
0118
0119
0120
0102
0103
0101
0104

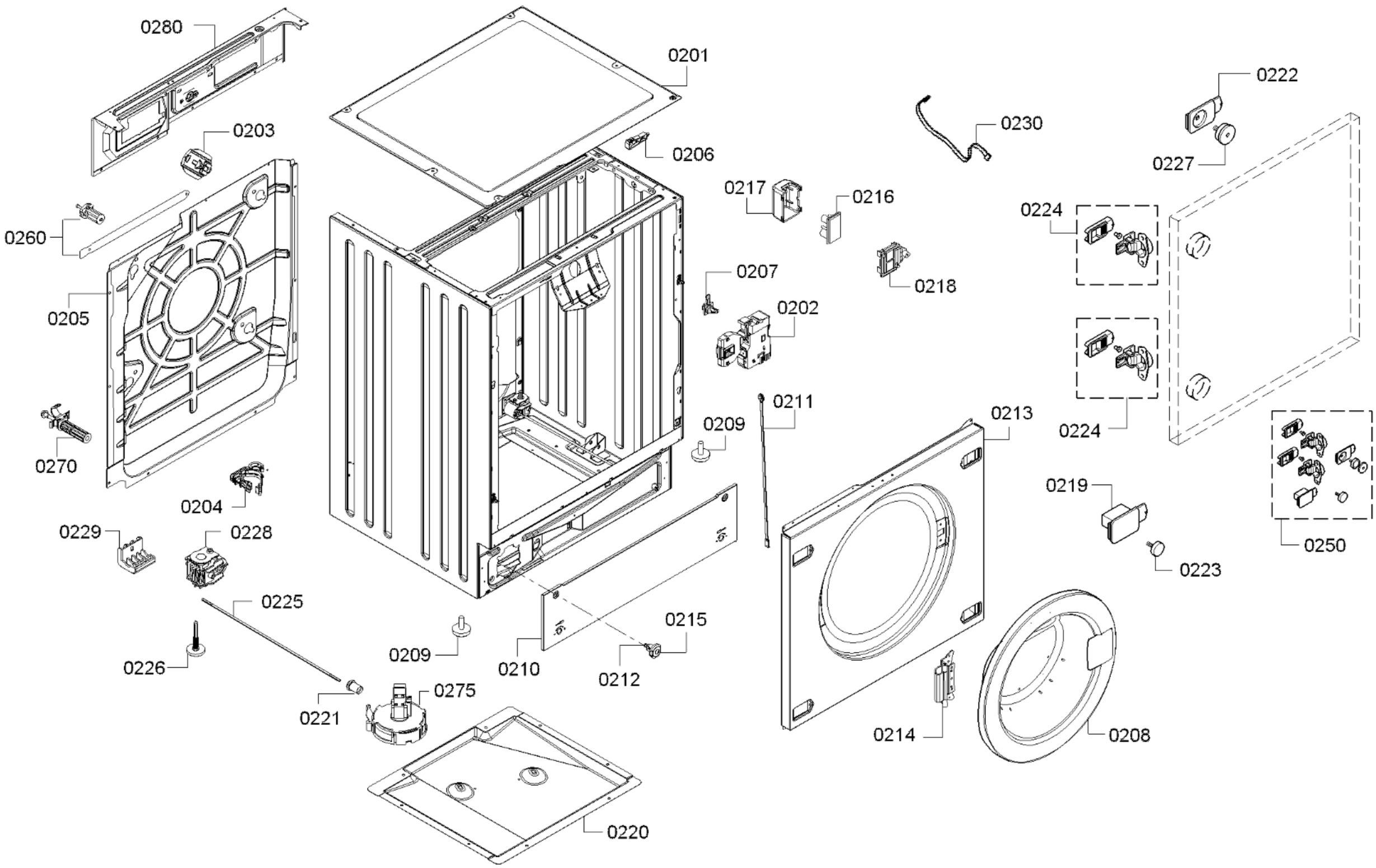

58300000160681 aet 000 g 2/5

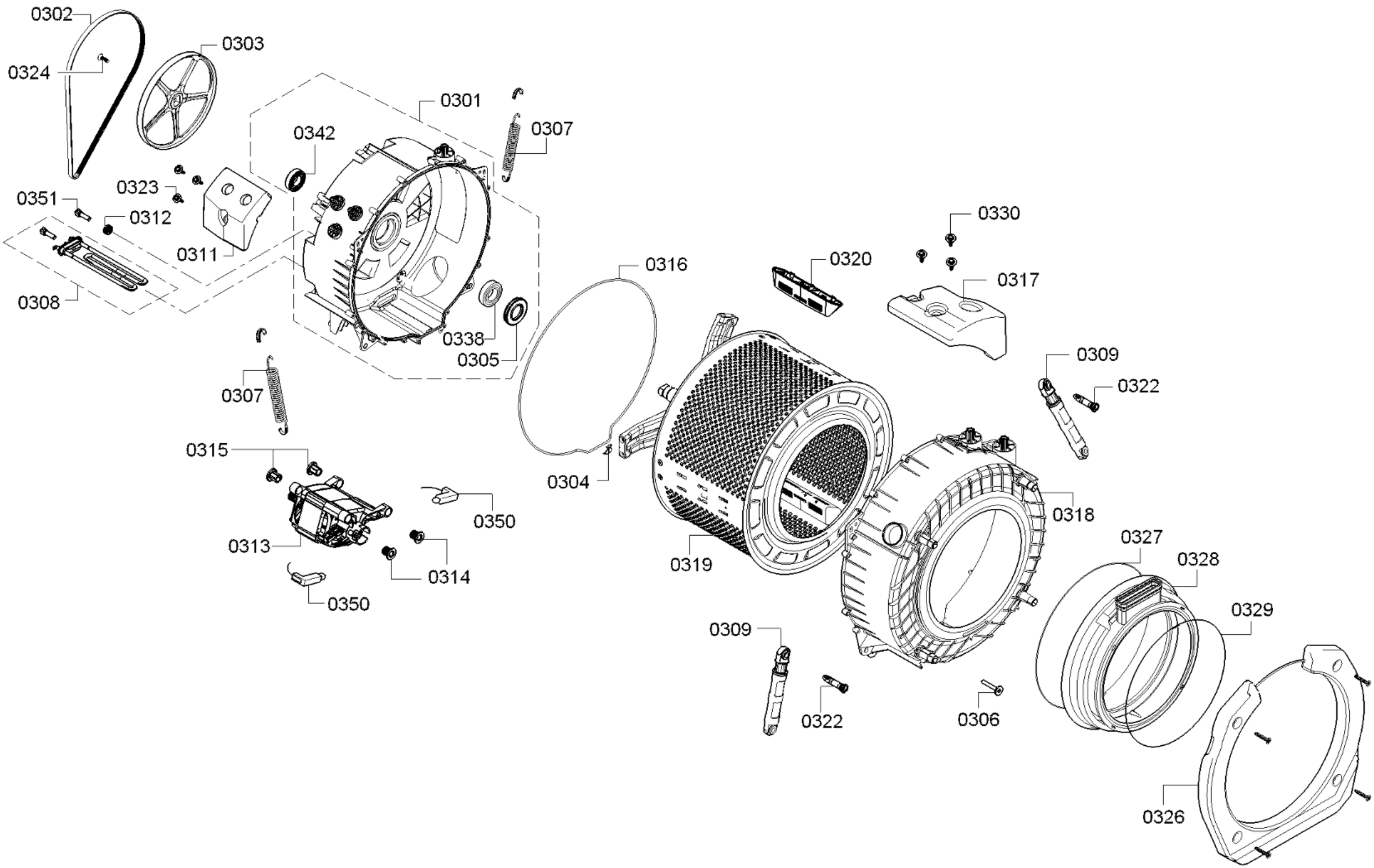
0302
0303
0324
0301
0342
0307
0323
0351
0312
0311
0308
0330
0320
0316
0317
0338
0305
0309
0322
0307
0315
0304
0318
0350
0313
0314
0319
0327
0328
0350
0329
0309
0322
0306
0326

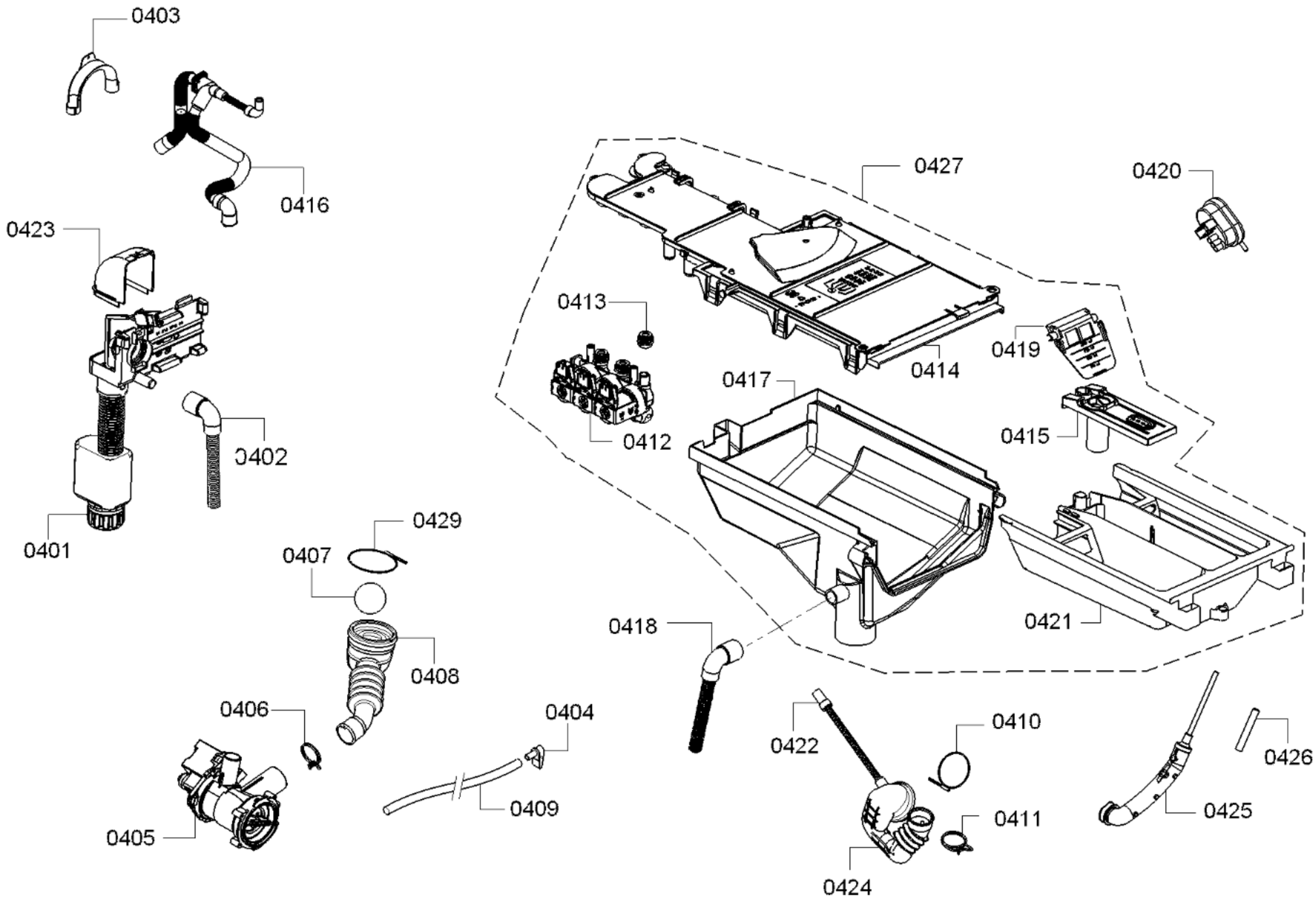
0403
0416
0423
0402
0401
0429
0407
0408
0406
0404
0409
0405
0427
0420
0413
0419
0414
0417
0412
0415
0421
0418
0422
0410
0426
0411
0425
0424

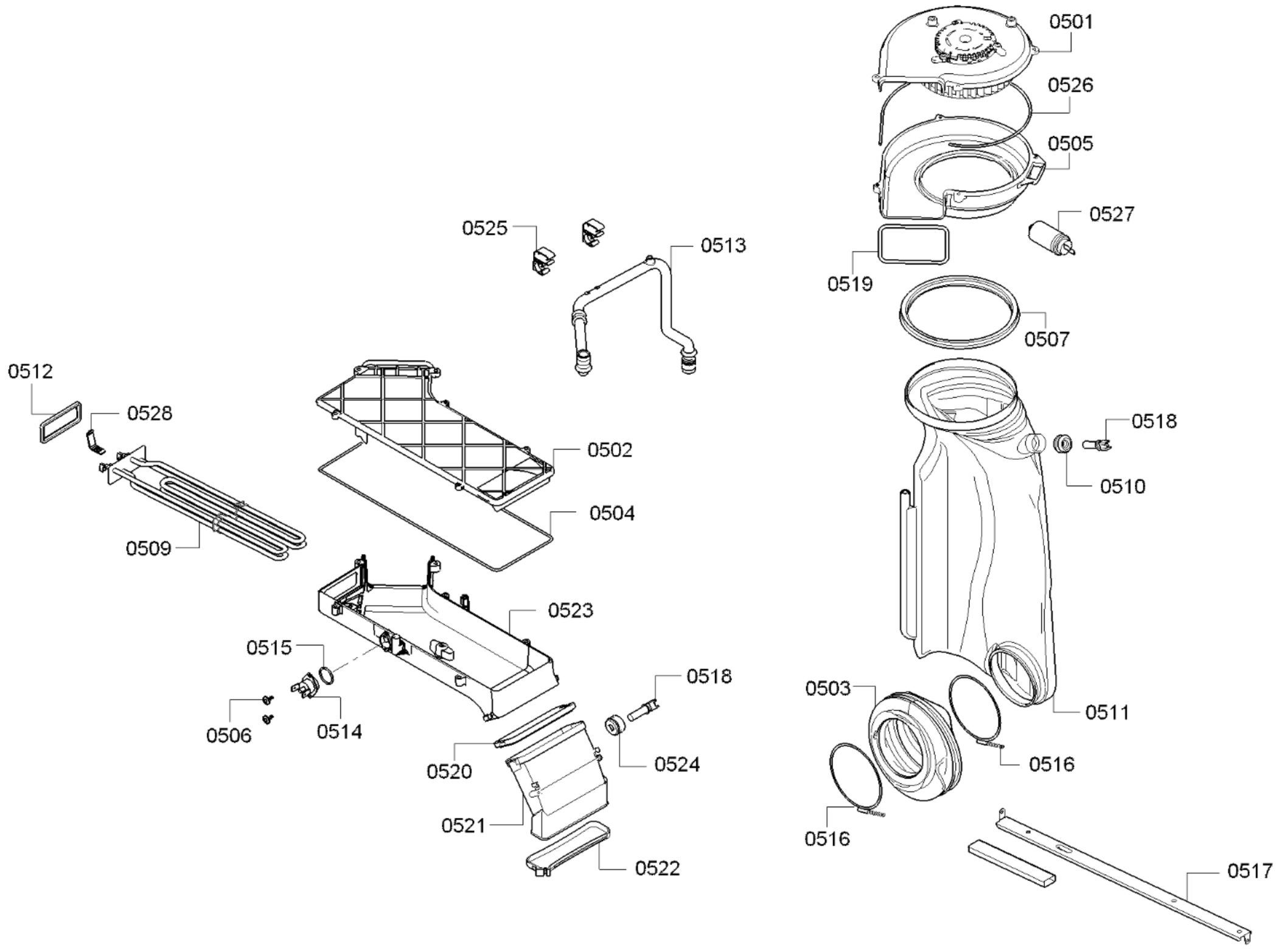

58300000160681 aet 000 g 5/5