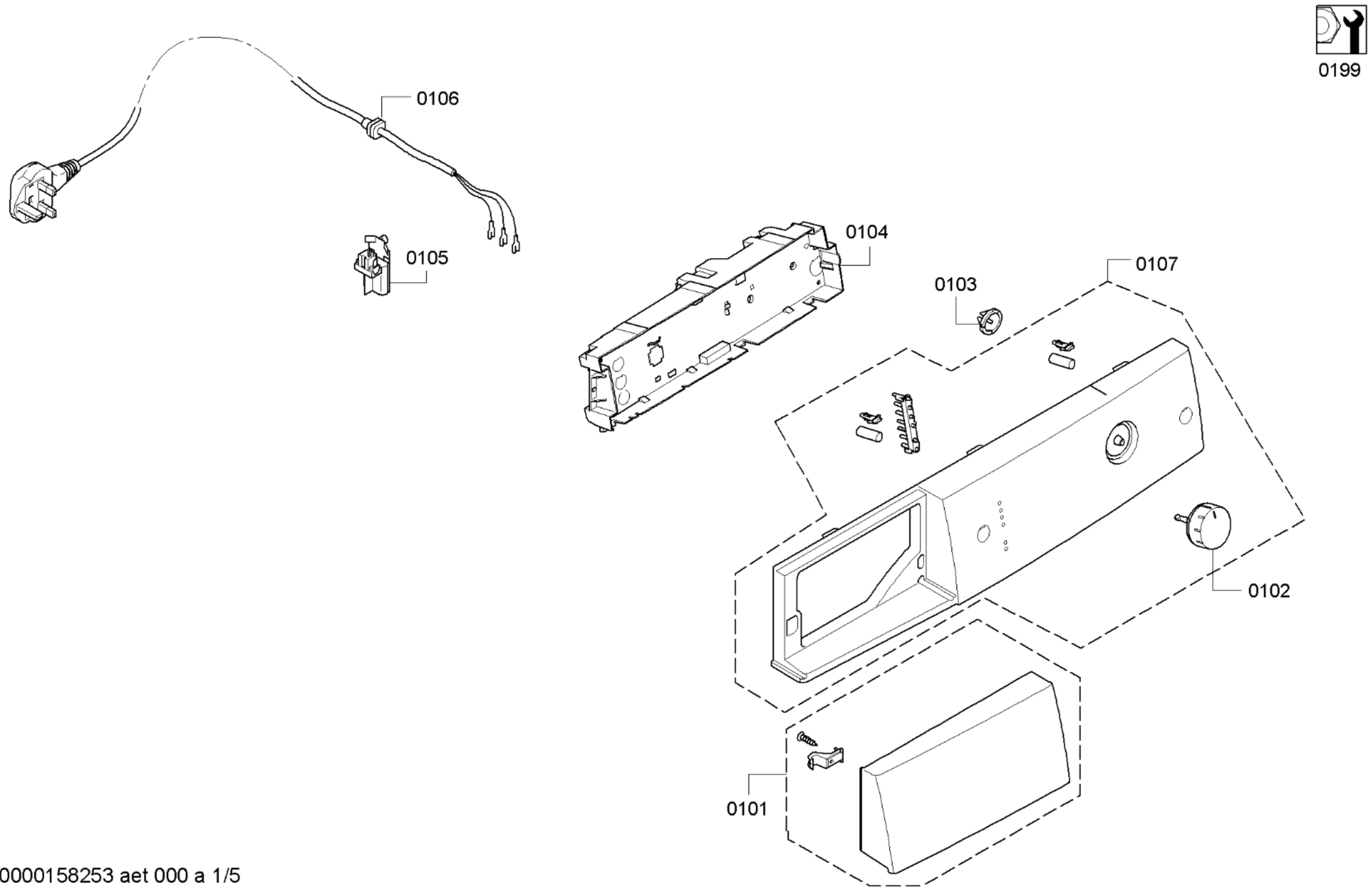

58300000158253 aet 000 a 1/5

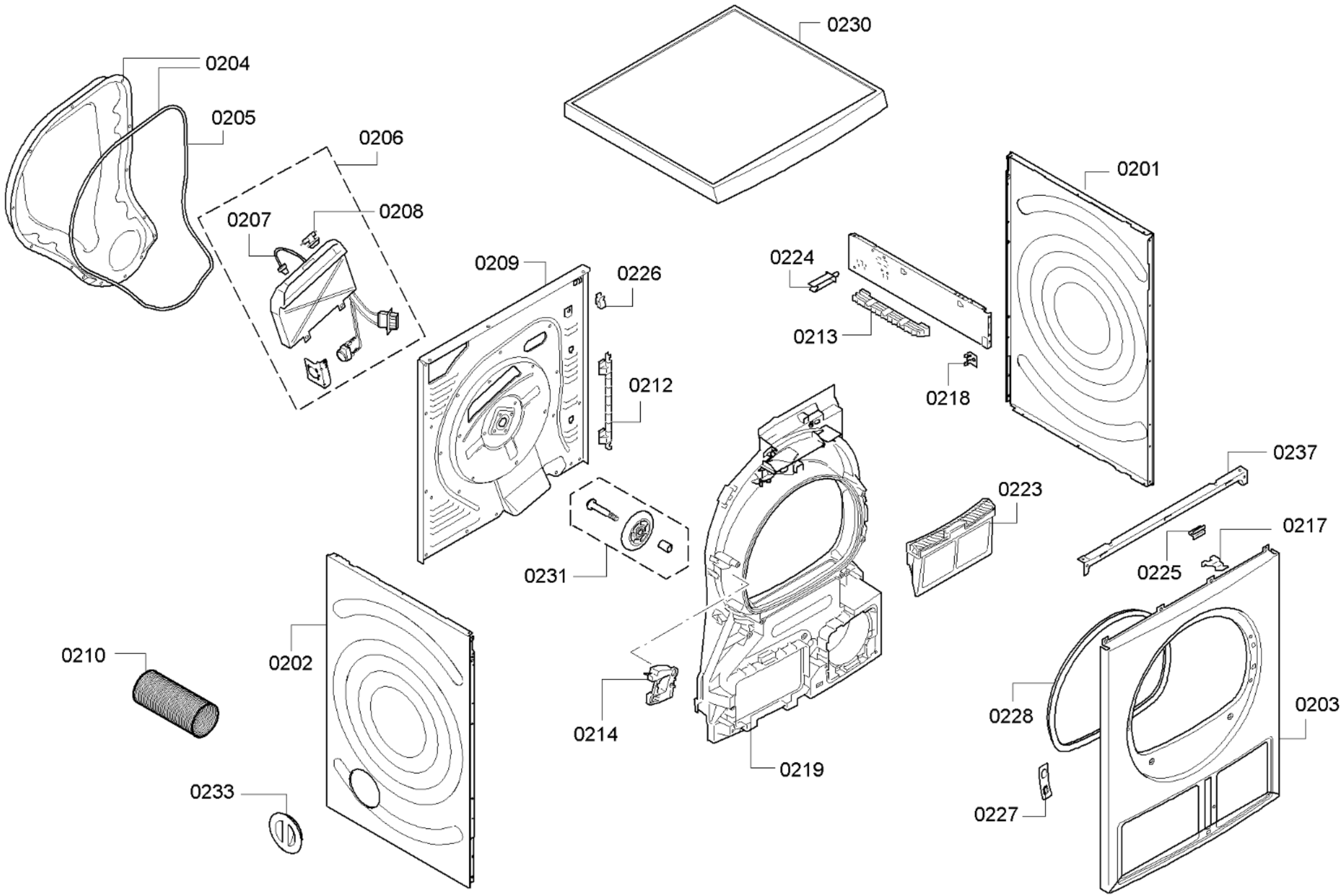

58300000158253 aet 000 a 2/5

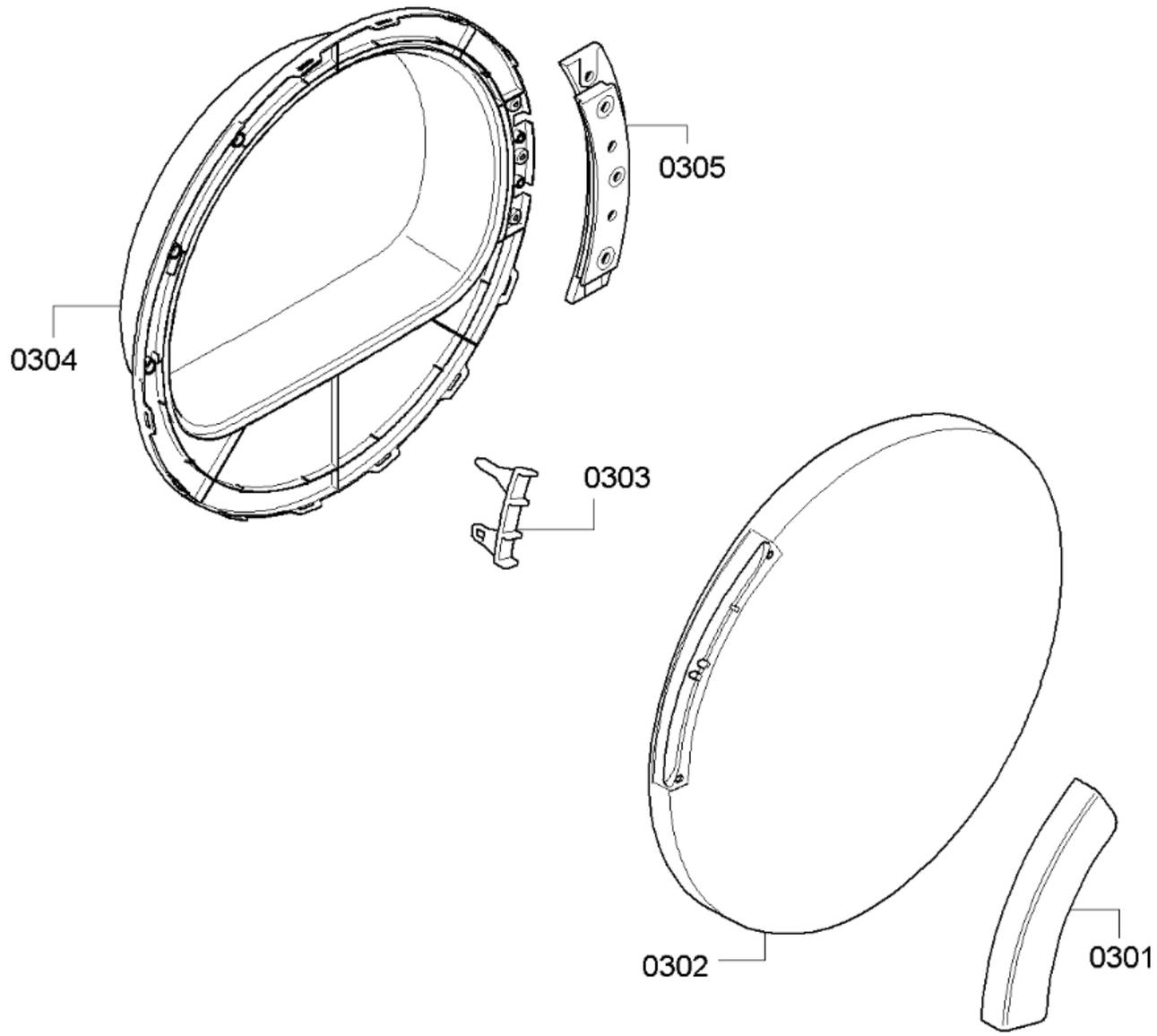
0305
0304
0303
0302
0301

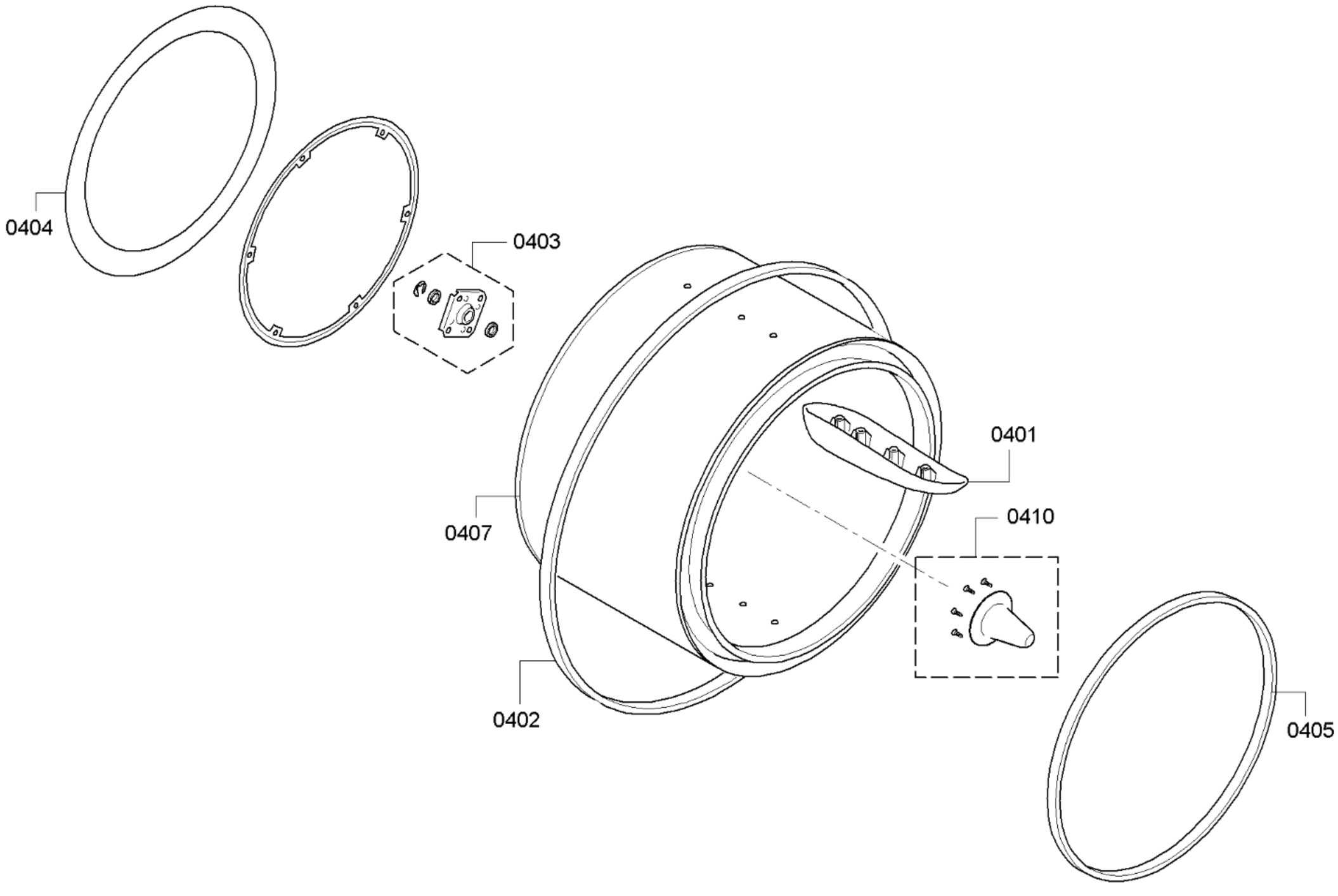
0404
0403
0401
0407
0410
0402
0405

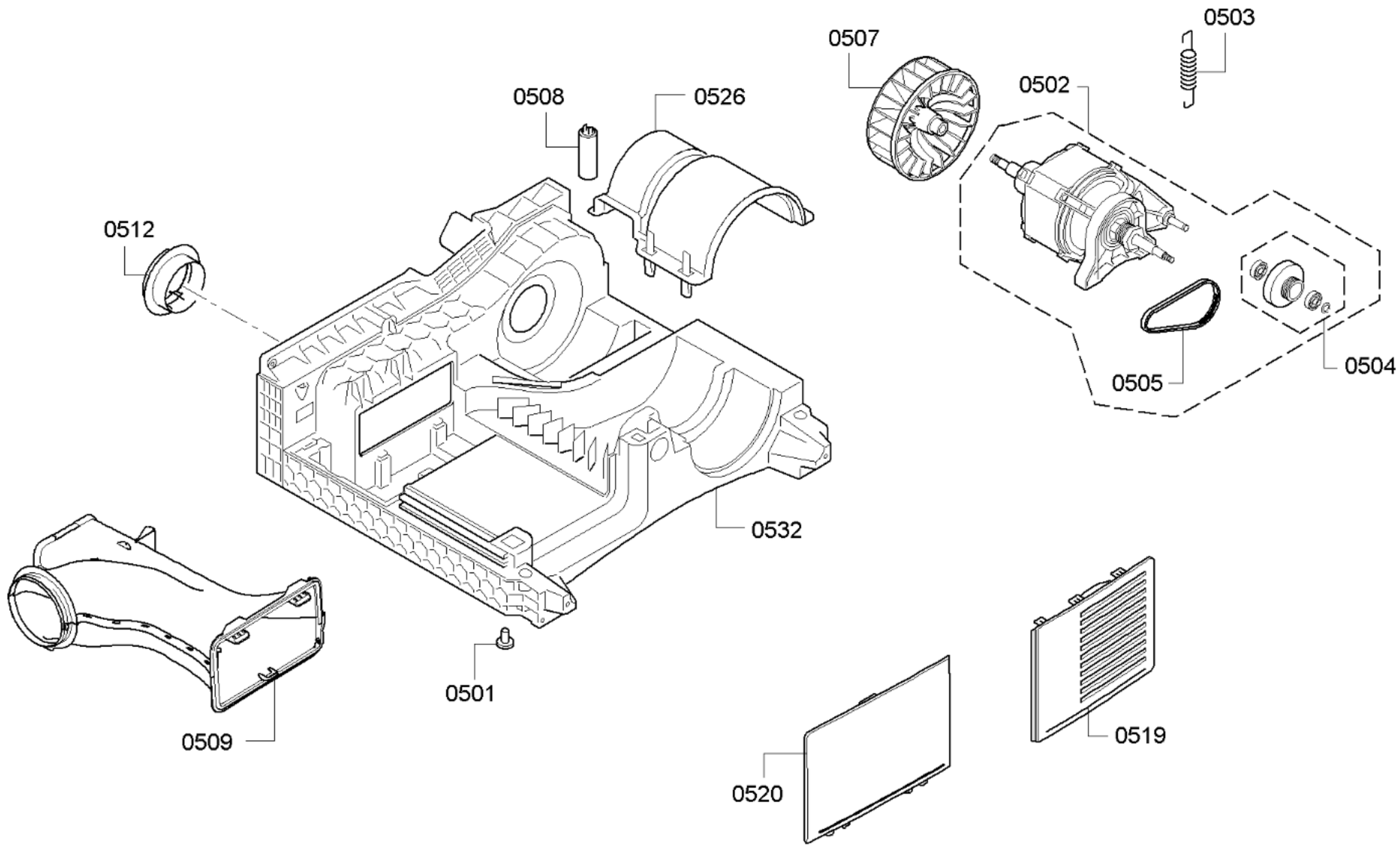

58300000158253 aet 000 a 5/5