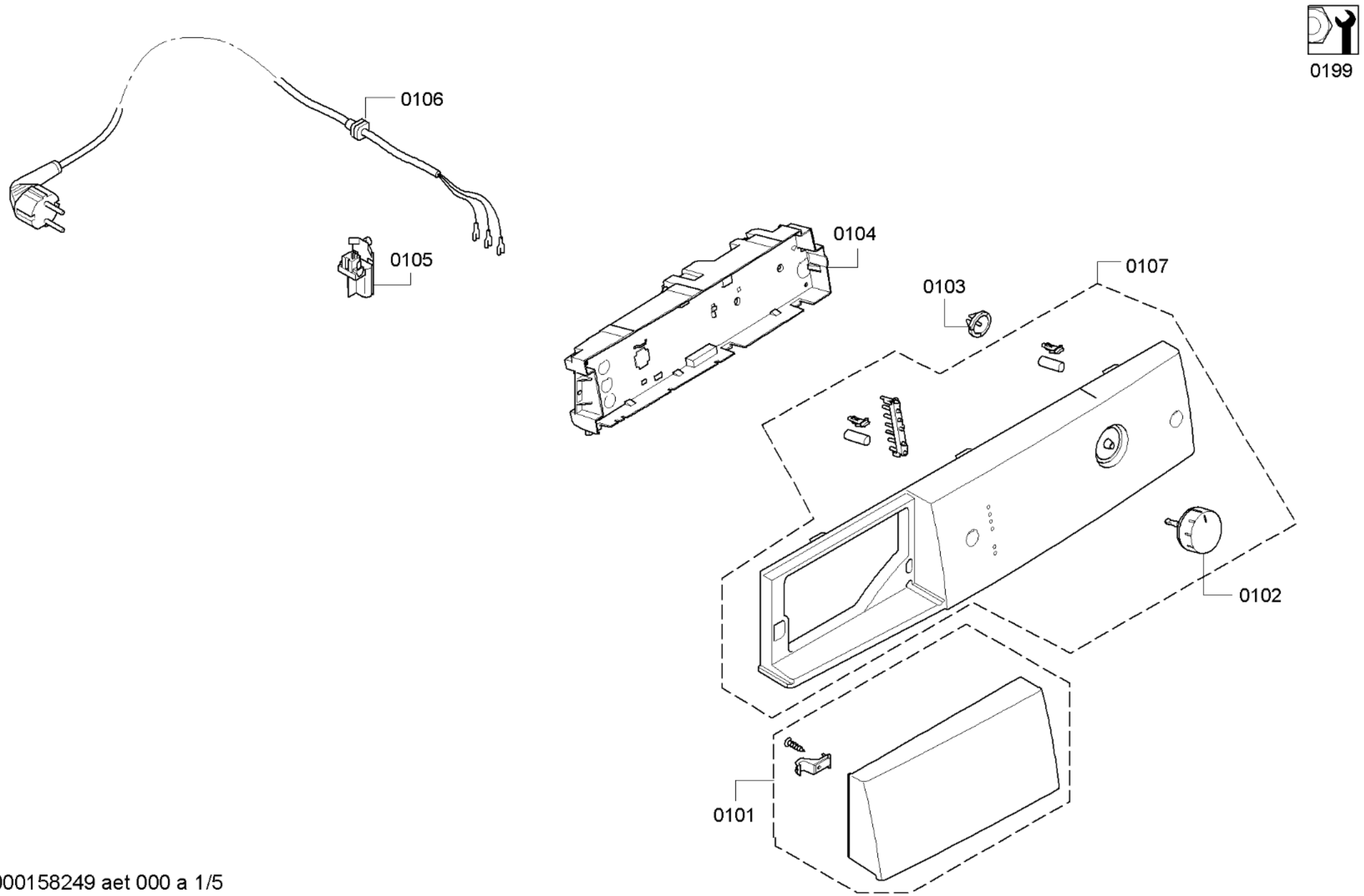
0199
0106
0105
0104
0103
0107
0102
0101

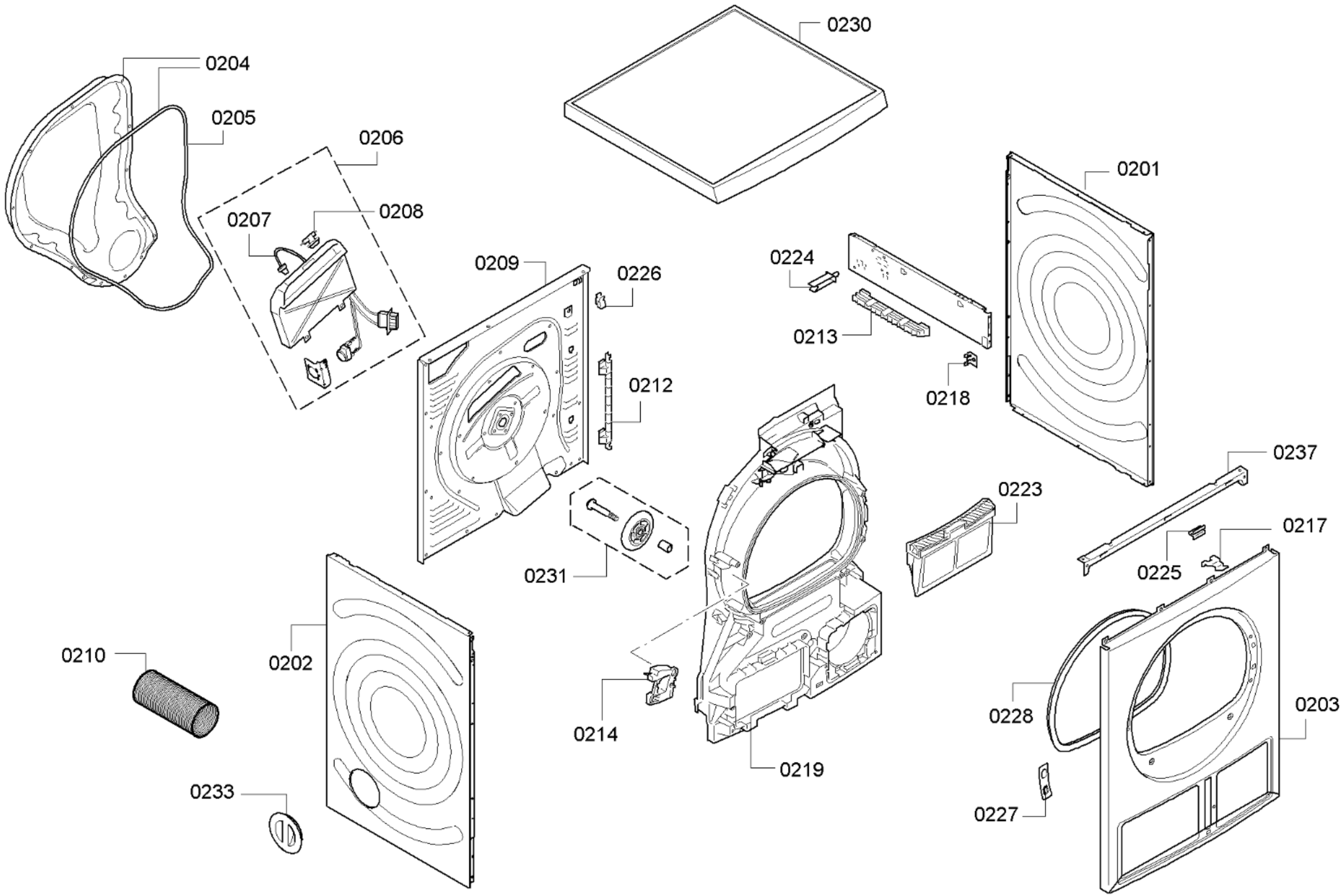


58300000158249 aet 000 a 2/5

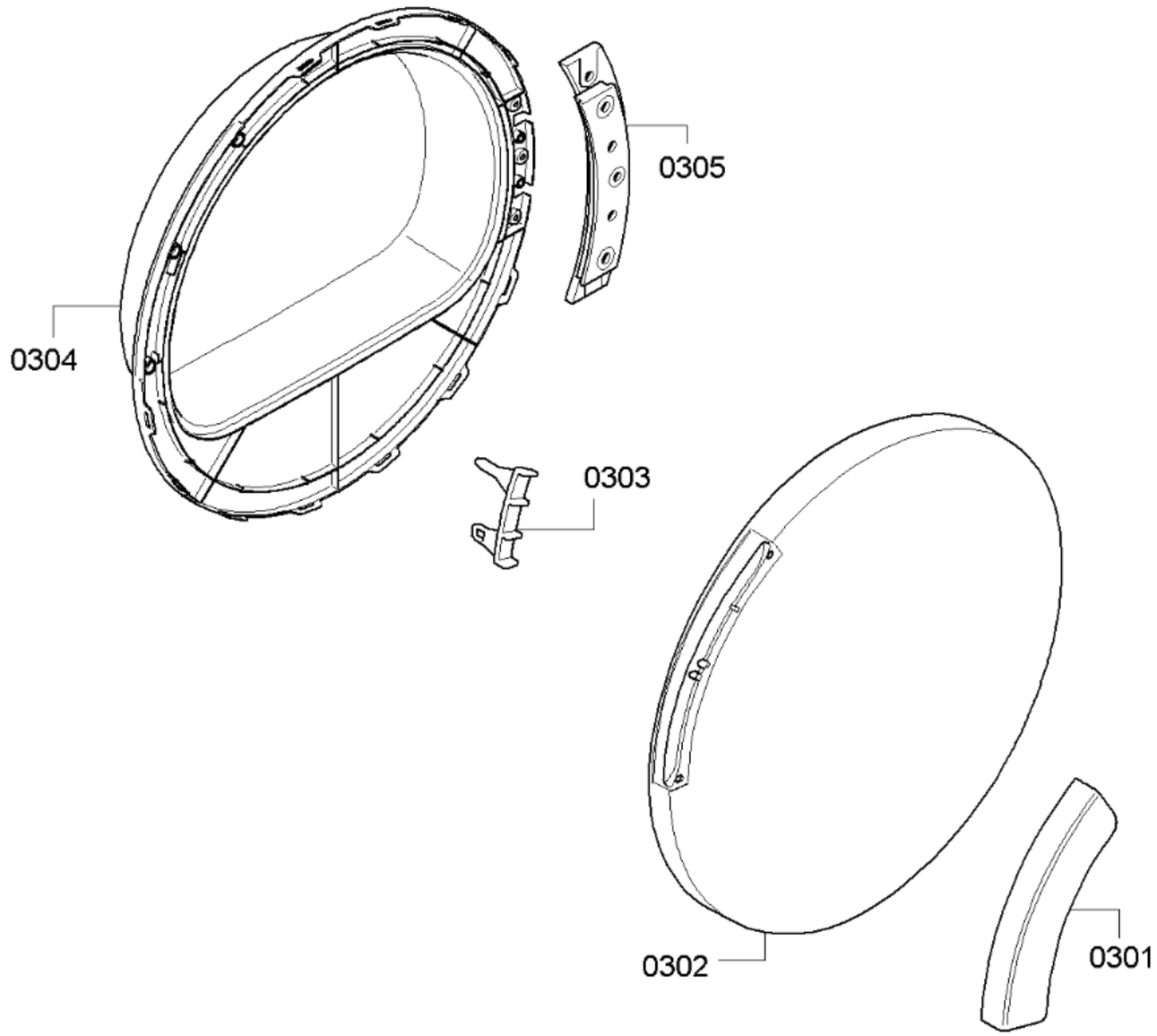
0305
0304
0303
0302
0301

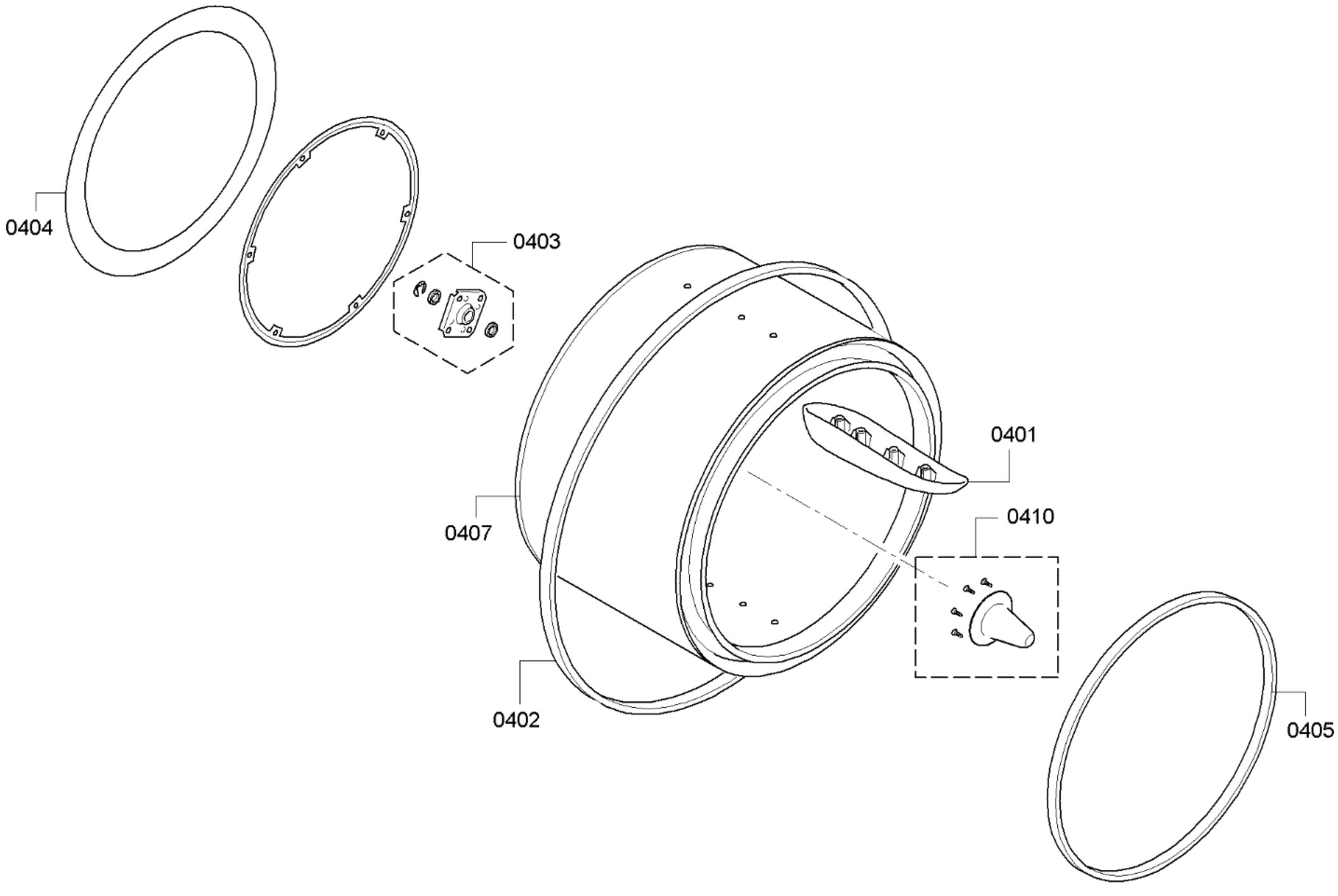
0404
0403
0401
0407
0410
0402
0405

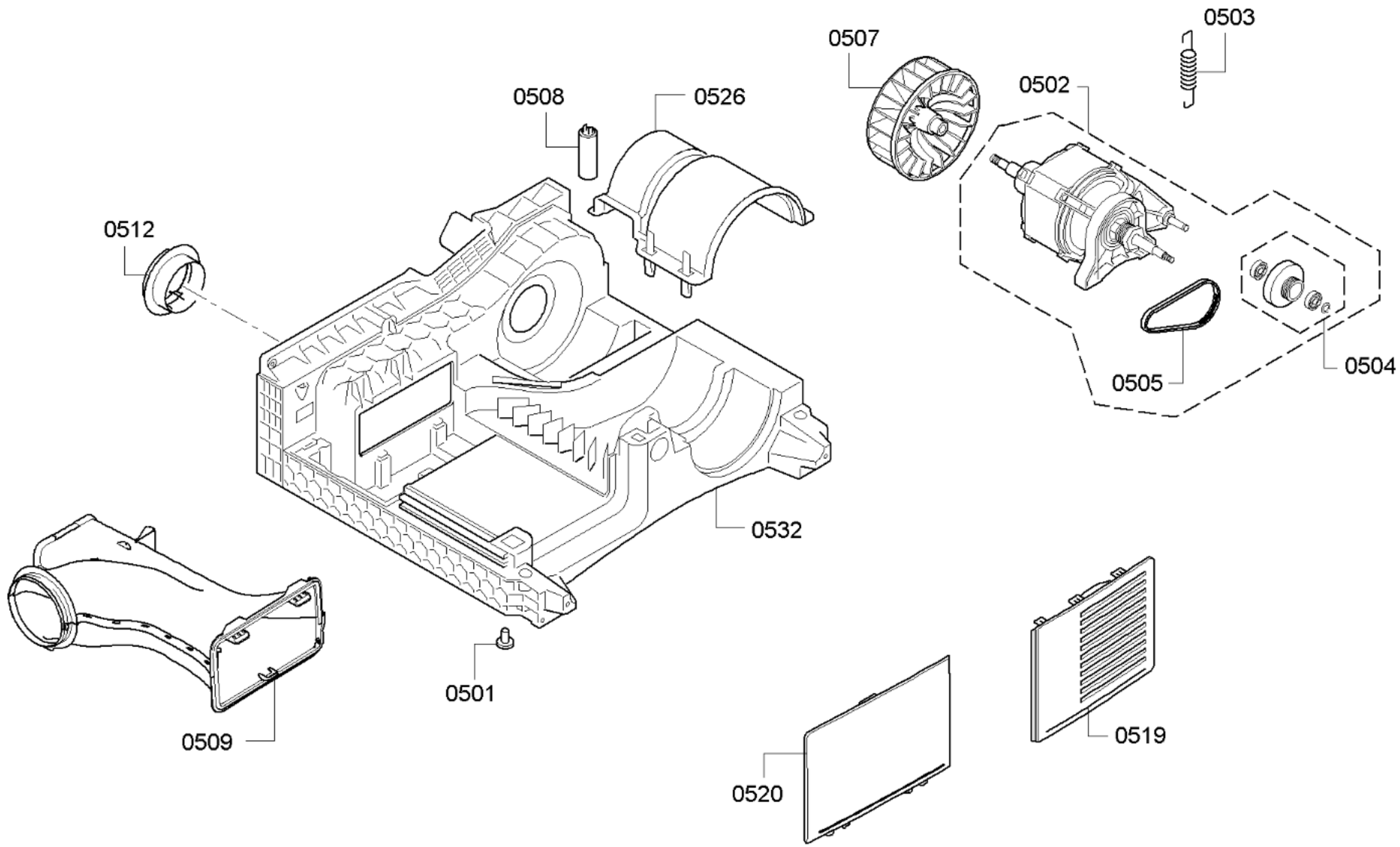


58300000158249 aet 000 a 5/5