Mat. – Nr. – Konstante
3740 . . . . . .
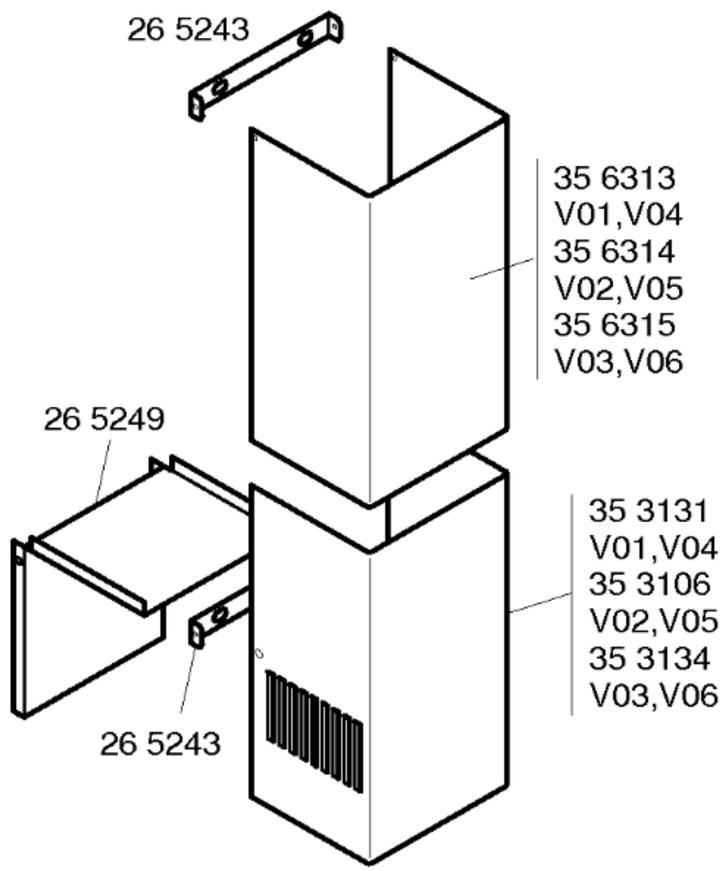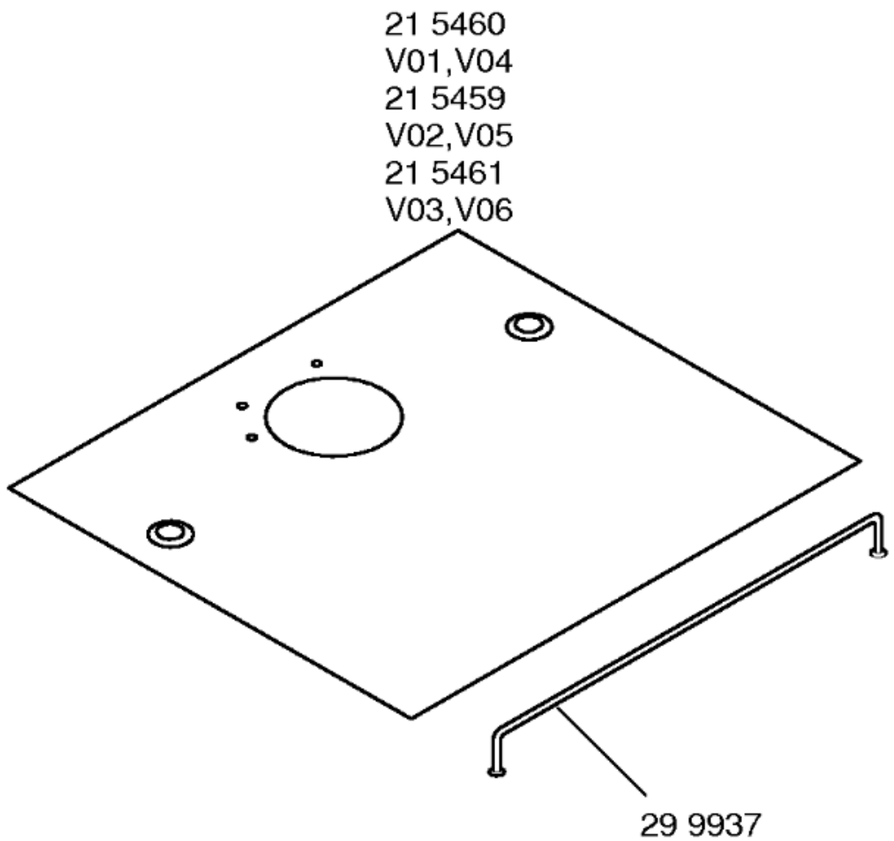
Montageanleitung
52 3556