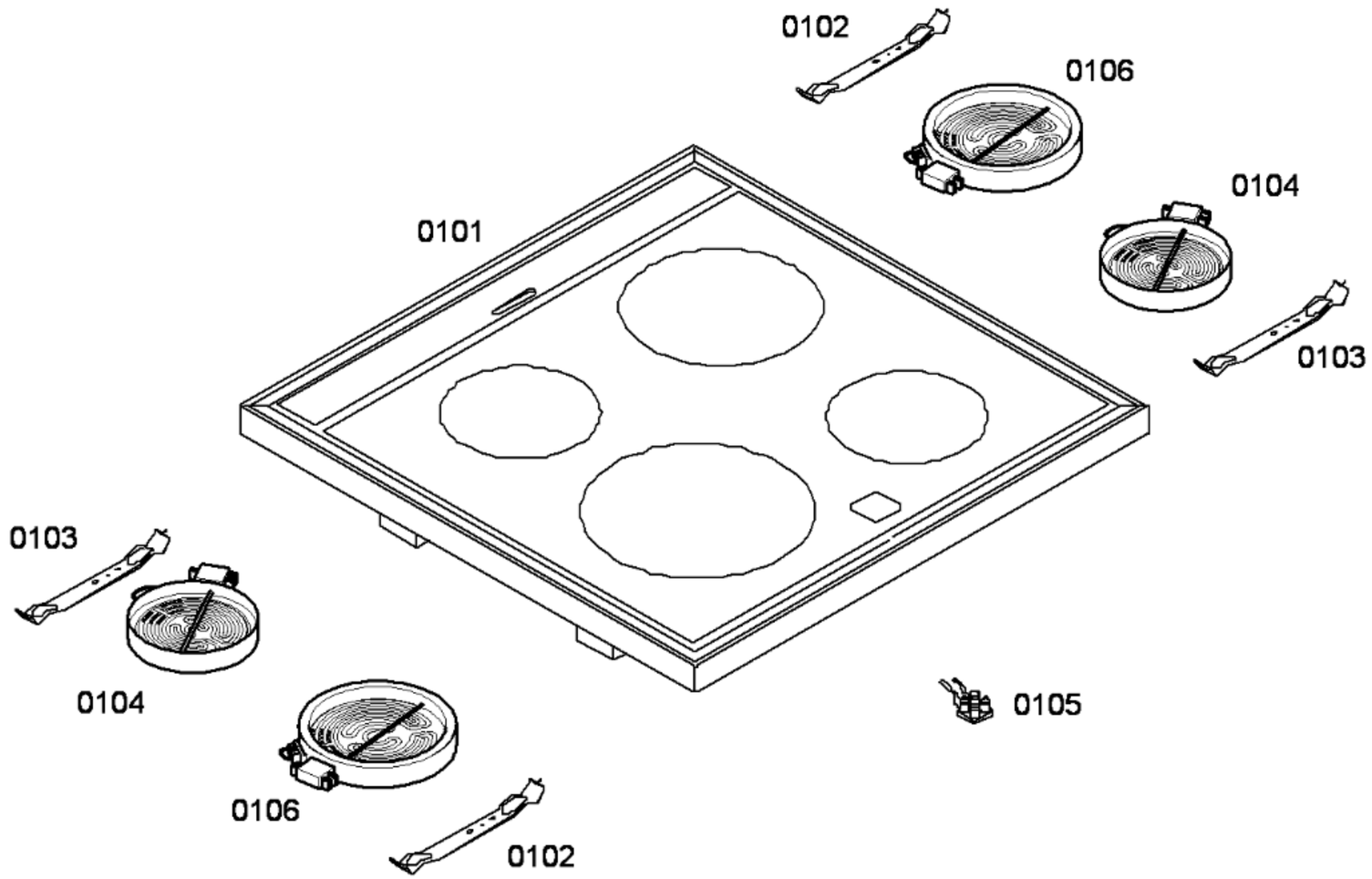
0102
0106
0104
0101
0103
0103
0104
0105
0106
0102

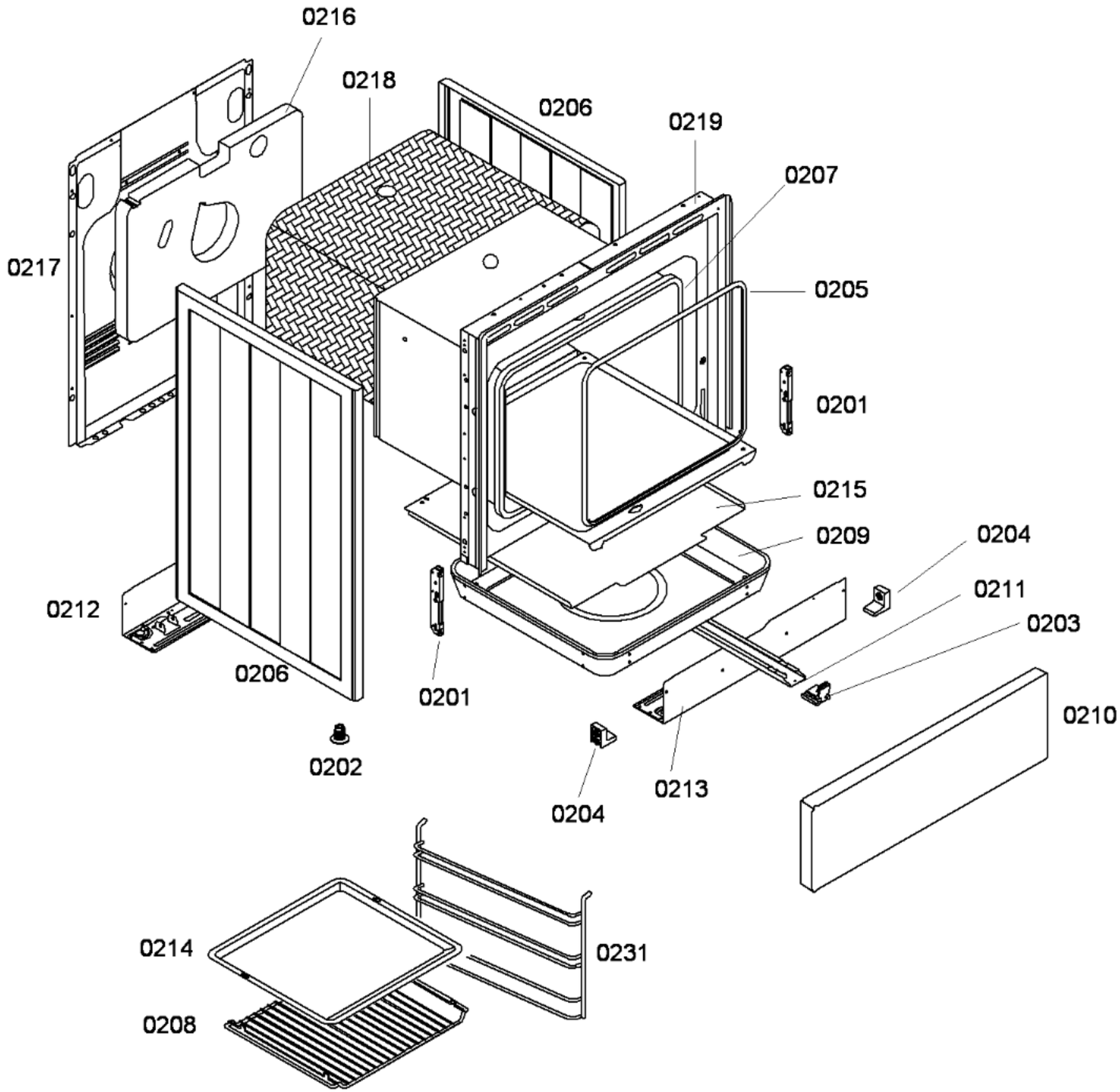

583000001 44708 aet 000 b 2/5

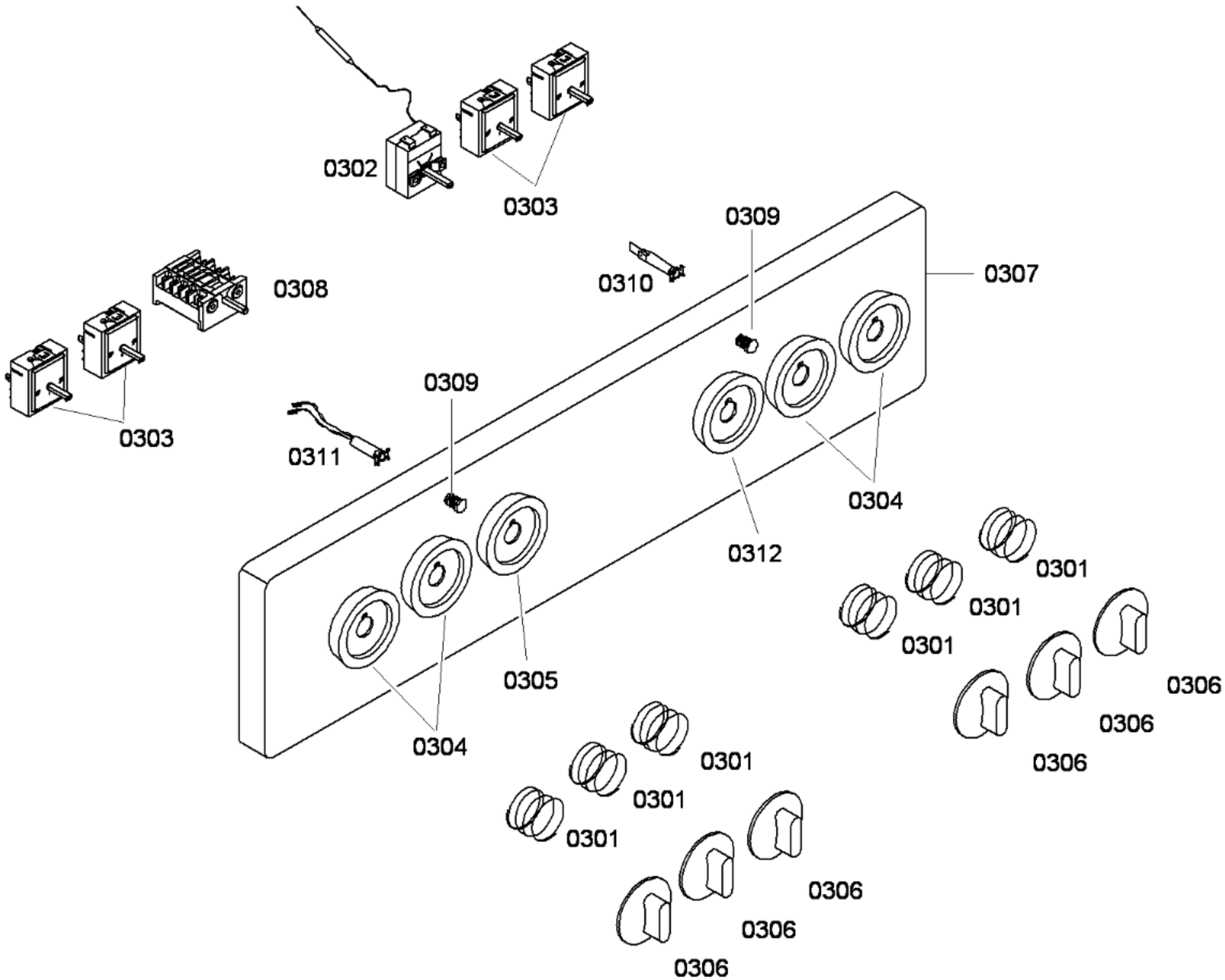
0302
0303
0309
0310
0307
0308
0303
0309
0311
0304
0312
0301
0301
0301
0305
0306
0306
0306
0304
0301
0301
0301
0306
0306
0306

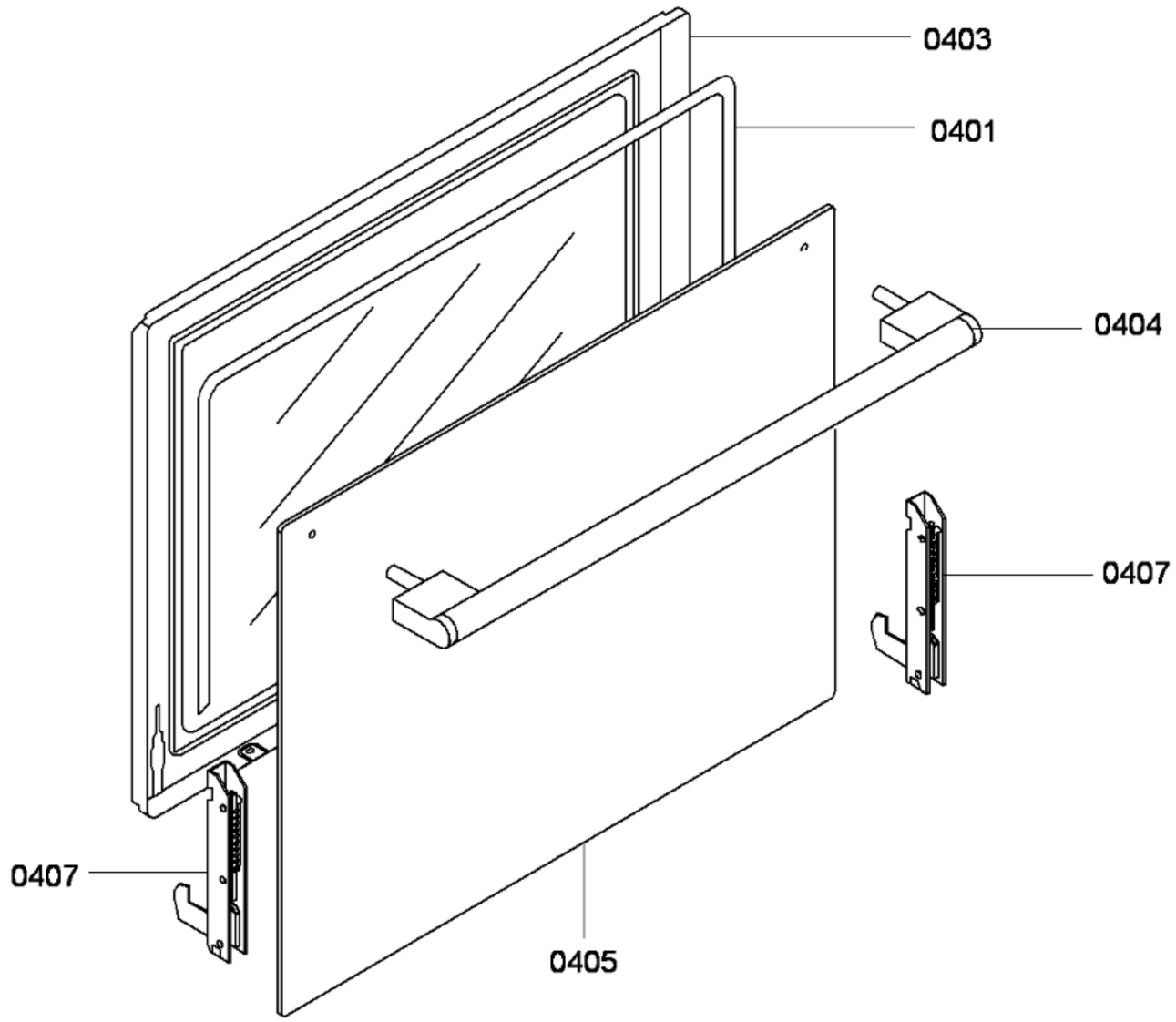
0403
0401
0404
0407
0407
0405

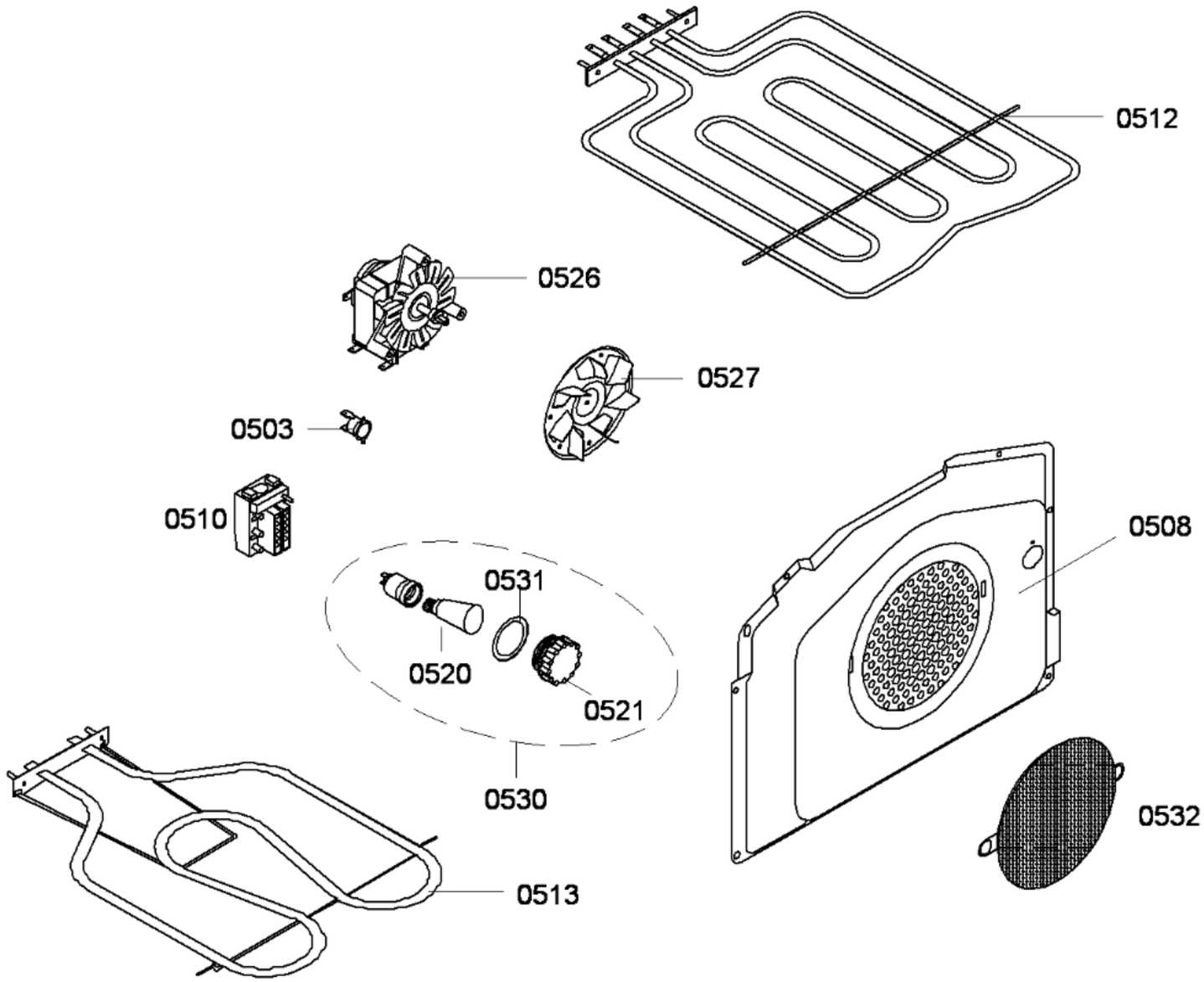
0512
0526
0527
0503
0510
0508
0531
0520
0521
0530
0532
0513