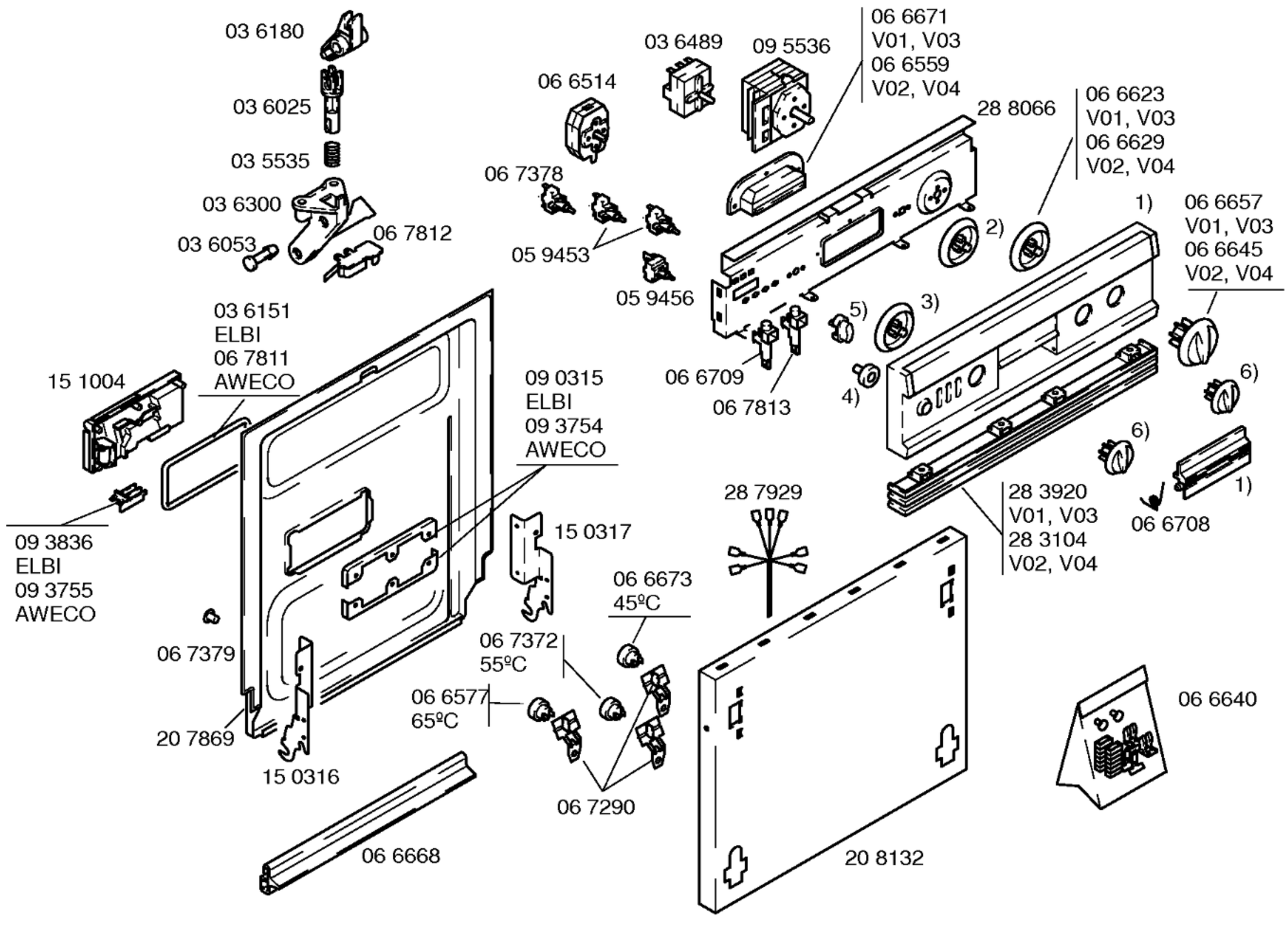


Libro de instrucciones
51 7541
(E)

1) 28 7920
V01, V03
28 7918
V02, V04
2) 15 2436
V01, V03
15 2435
V02, V04
3) 06 6637
V01, V03
06 6632
V02, V04
4) 03 8497
V01, V03
06 6576
V02, V04
5) 06 6672
V01, V03
06 6573
V02, V04
6) 06 6656
V01, V03
06 6641
V02, V04

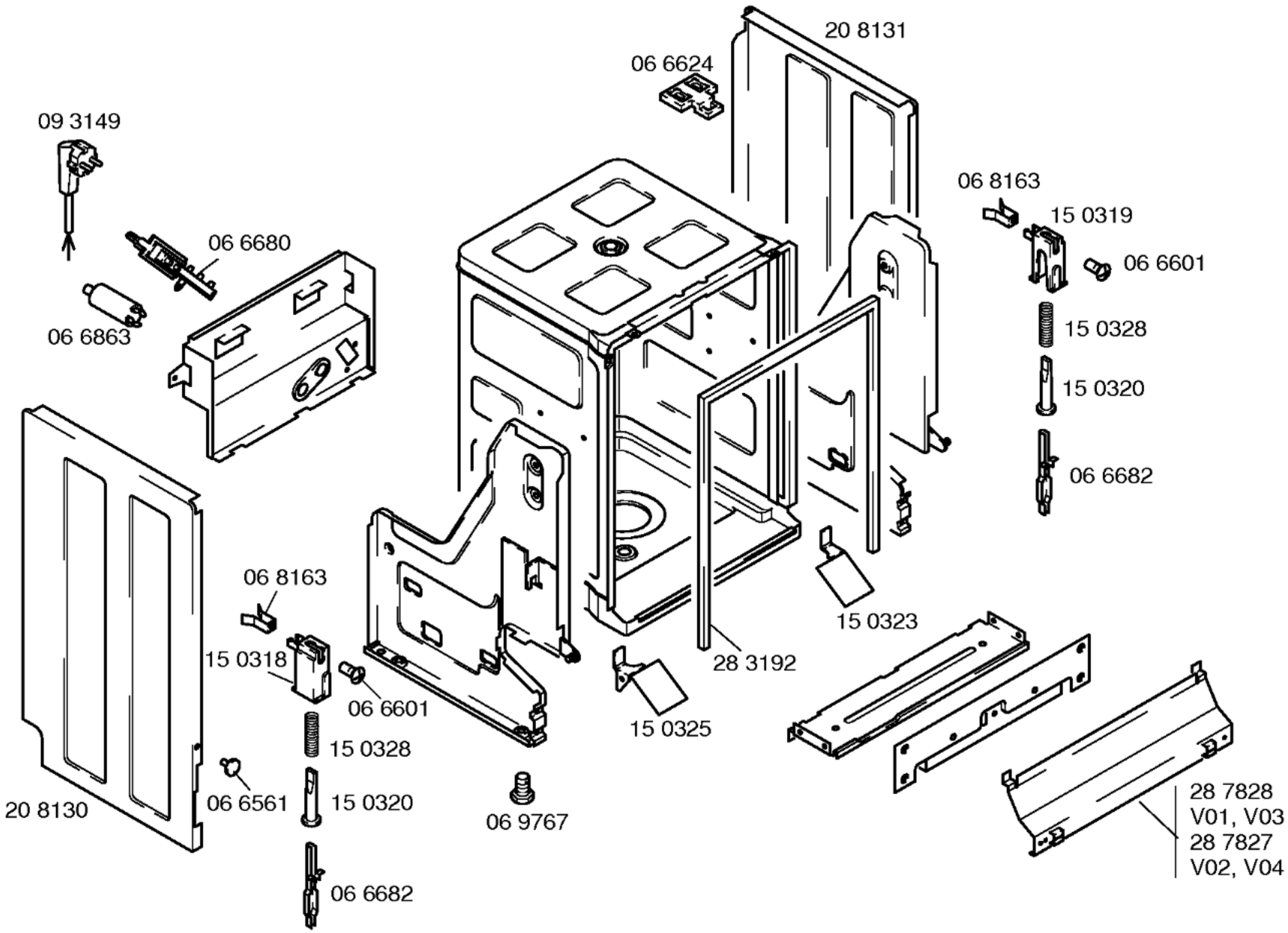
20 8131
06 6624
09 3149
06 8163
15 0319
06 6680
06 6601
06 6863
15 0328
15 0320
06 6682
06 8163
15 0323
15 0318
28 3192
06 6601
15 0325
15 0328
06 6561
15 0320
20 8130
06 9767
28 7828
V01, V03
28 7827
V02, V04
06 6682

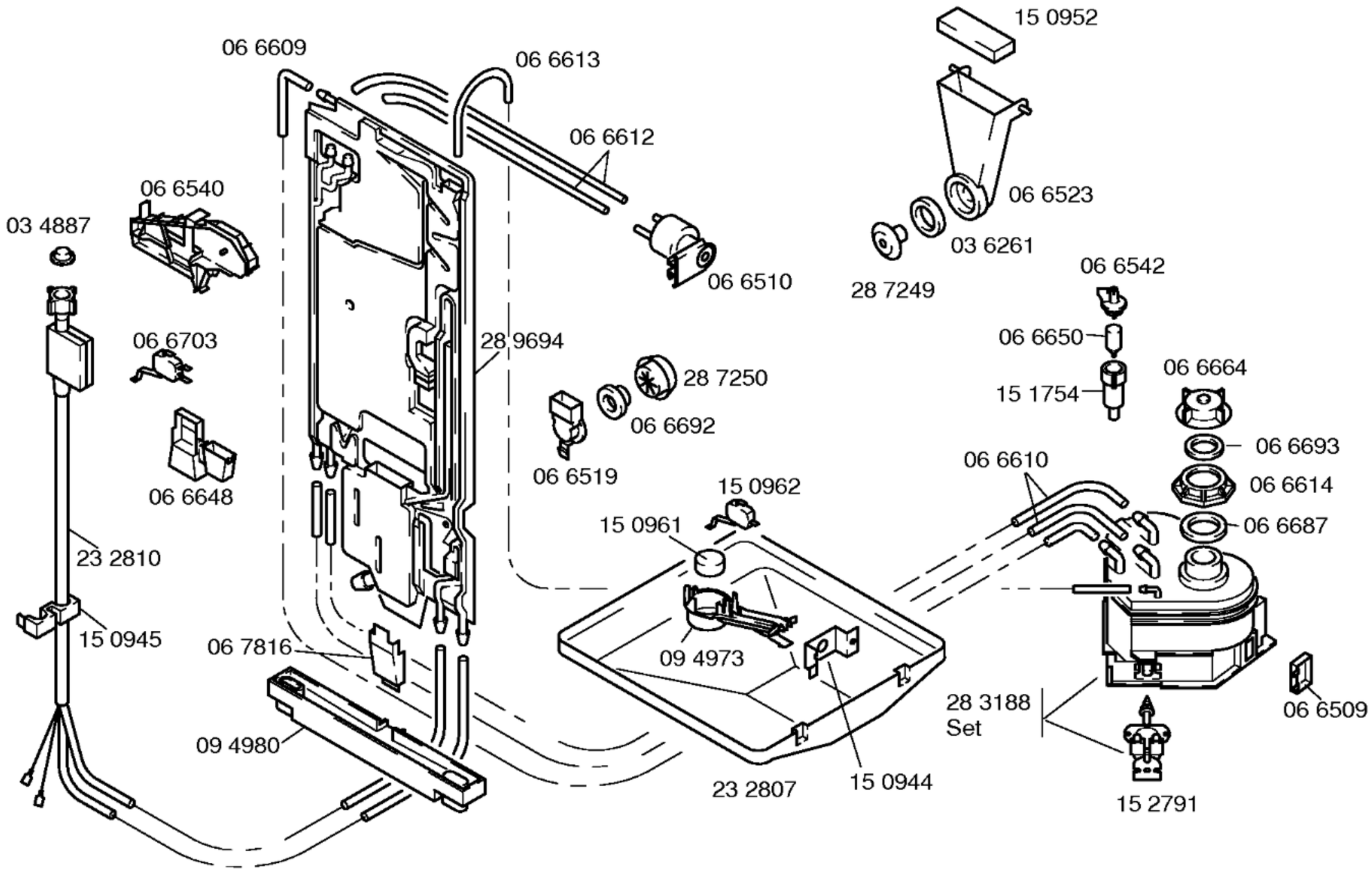
06 6609
06 6613
06 6612
06 6540
03 4887
06 6510
06 6703
28 9694
28 7250
06 6692
06 6519
06 6648
23 2810
15 0945
06 7816
09 4980
15 0962
15 0961
09 4973
23 2807
15 0944
15 0952
06 6523
03 6261
28 7249
06 6542
06 6650
15 1754
06 6664
06 6693
06 6614
06 6687
06 6610
28 3188
Set
15 2791
06 6509

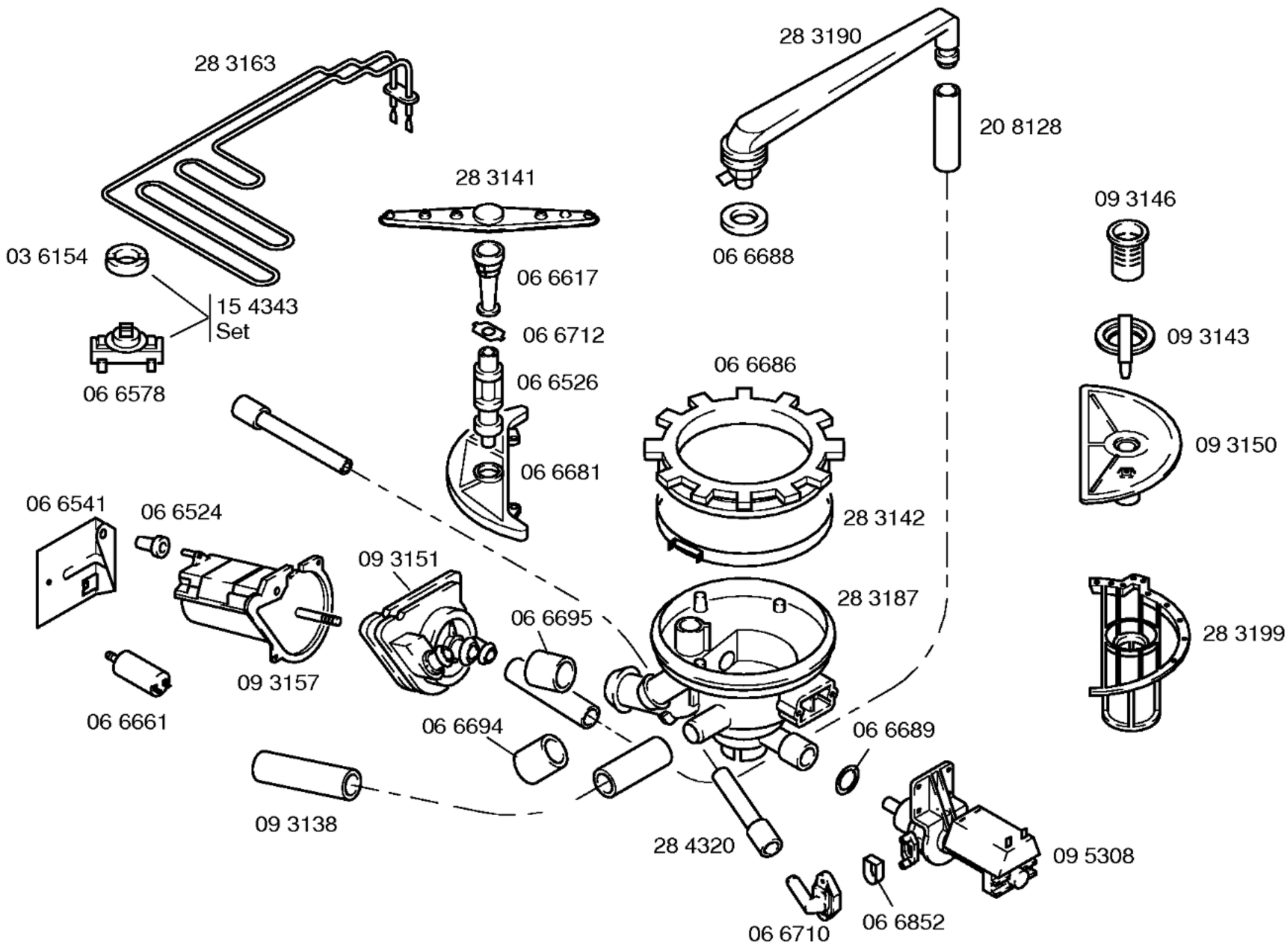
28 3163
28 3190
20 8128
28 3141
09 3146
03 6154
06 6688
06 6617
15 4343
Set
06 6712
09 3143
06 6686
06 6526
06 6578
09 3150
06 6681
06 6541
06 6524
28 3142
09 3151
28 3187
06 6695
28 3199
09 3157
06 6661
06 6694
06 6689
09 3138
28 4320
09 5308
06 6710
06 6852

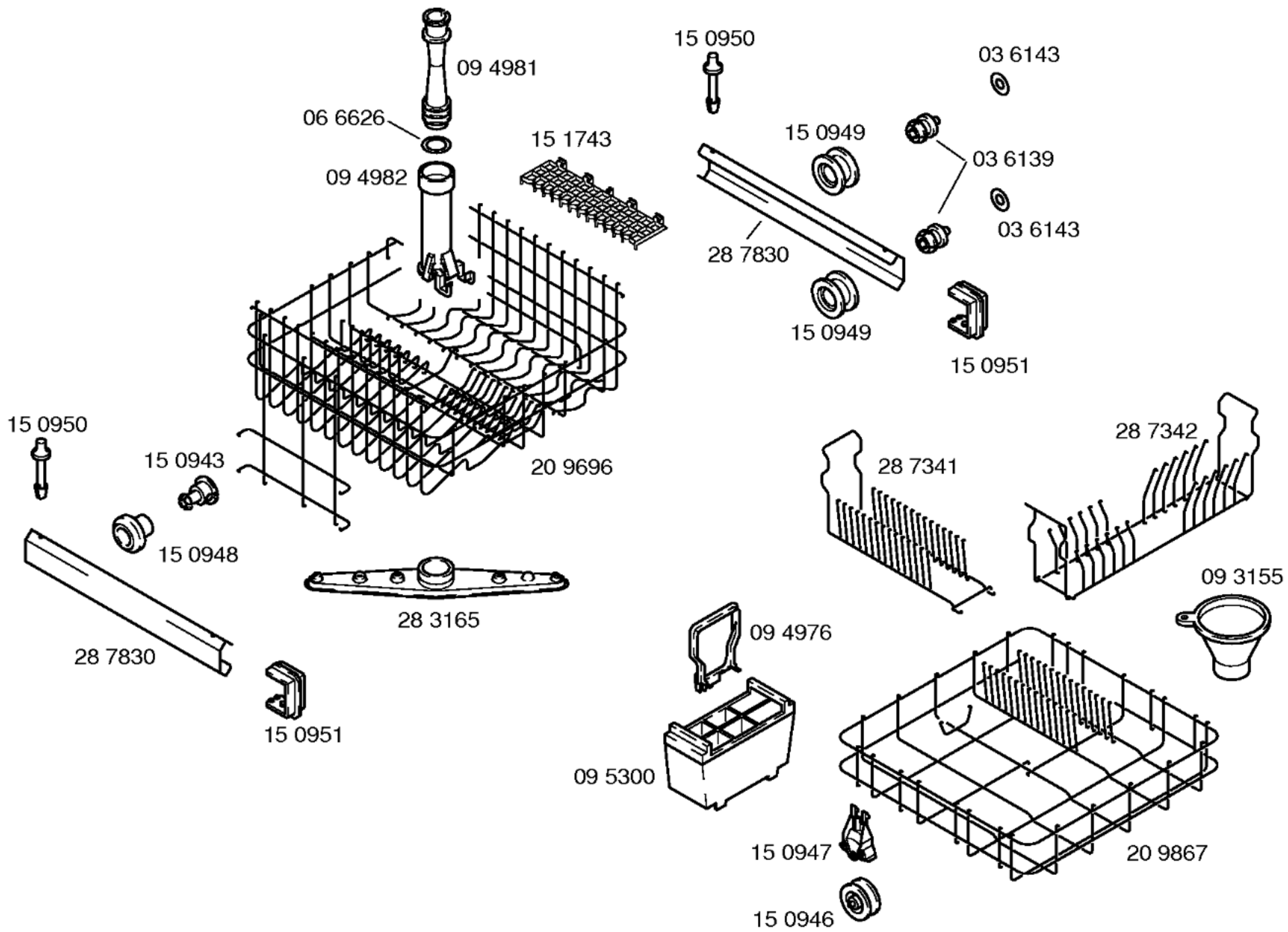
09 4981
06 6626
09 4982
15 1743
15 0950
03 6143
15 0949
03 6139
03 6143
28 7830
15 0949
15 0951
15 0950
15 0943
20 9696
28 7341
28 7342
15 0948
28 3165
09 3155
09 4976
28 7830
15 0951
09 5300
15 0947
20 9867
15 0946